**ให้ผู้รับเหมา ตรวจสอบระยะหน้างานก่อนดำเนินการการ
(กระจกกว้างเกิน 3 เมตรควรมีซอยกลางหรือใช้กระจกหนา กันการกระพือ)
/หากติดปัญหาในการดำเนินงานปรึกษา DESIGNER ก่อนดำเนินการ

**ให้ผู้รับเหมาปรึกษาวิธีการติดตั้งและการ Modify วงกบ ALU. กับตัวแทนจำหน่าย
พร้อมให้ผู้รับเหมาทำตัวอย่างจริง 1 ชุด เพื่อให้ผู้ออกแบบอนุมัติก่อนดำเนินการ

**วิธีคำนวนยางอัดกระจก LT 100+45
- ขนาดร่องกระจก 24 มม.(ยาง + กระจก + ยาง = 22 มม.)
เช่น กระจก 6 มม ใช้ยาง 8+8
กระจก 8 มม ใช้ยาง 6+8
กระจก 10 มม ใช้ยาง 6+6 หรือ 4+8
กระจก 12 มม ใช้ยาง 5+5 หรือ 4+6

**เก็บความเรียบร้อยด้วย Silicone

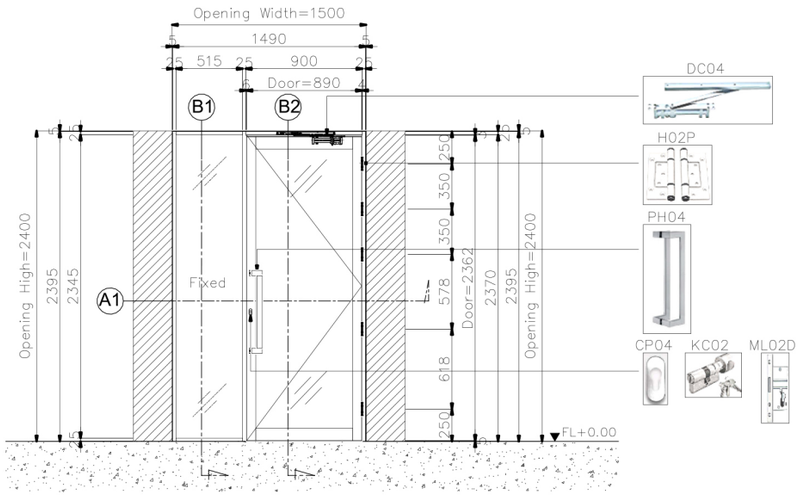

D15.10 ELEVATION
Scale 1 : 50

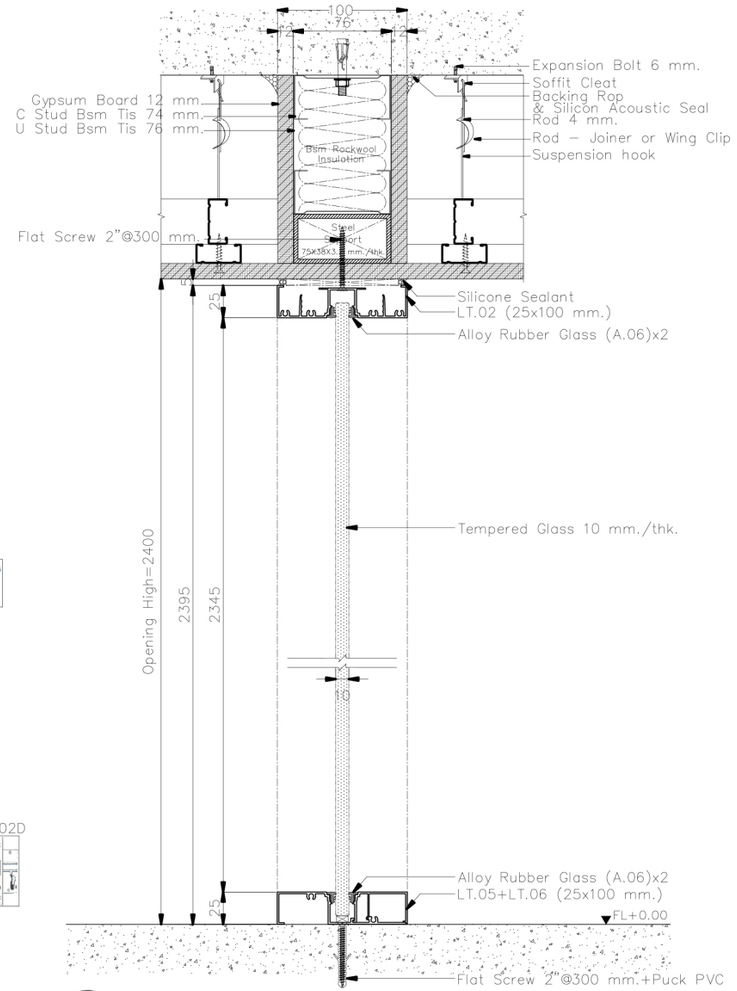

B1 SECTION
Scale 1 : 5

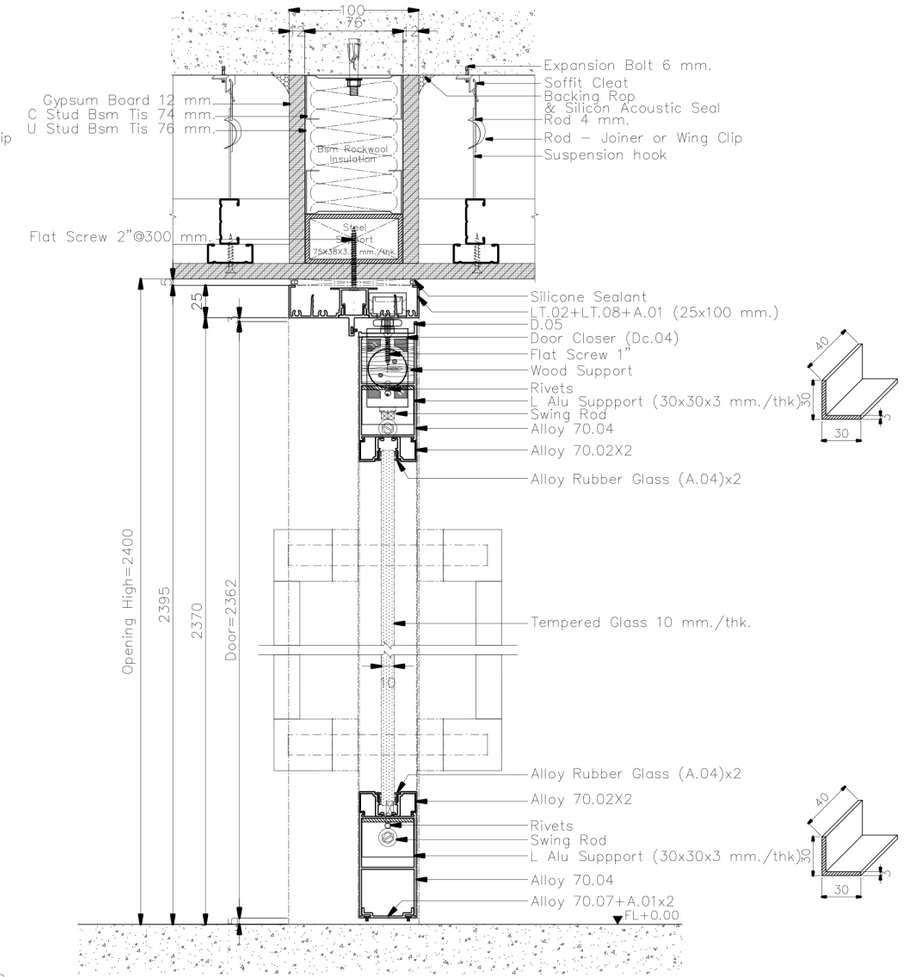

B2 SECTION
Scale 1 : 5

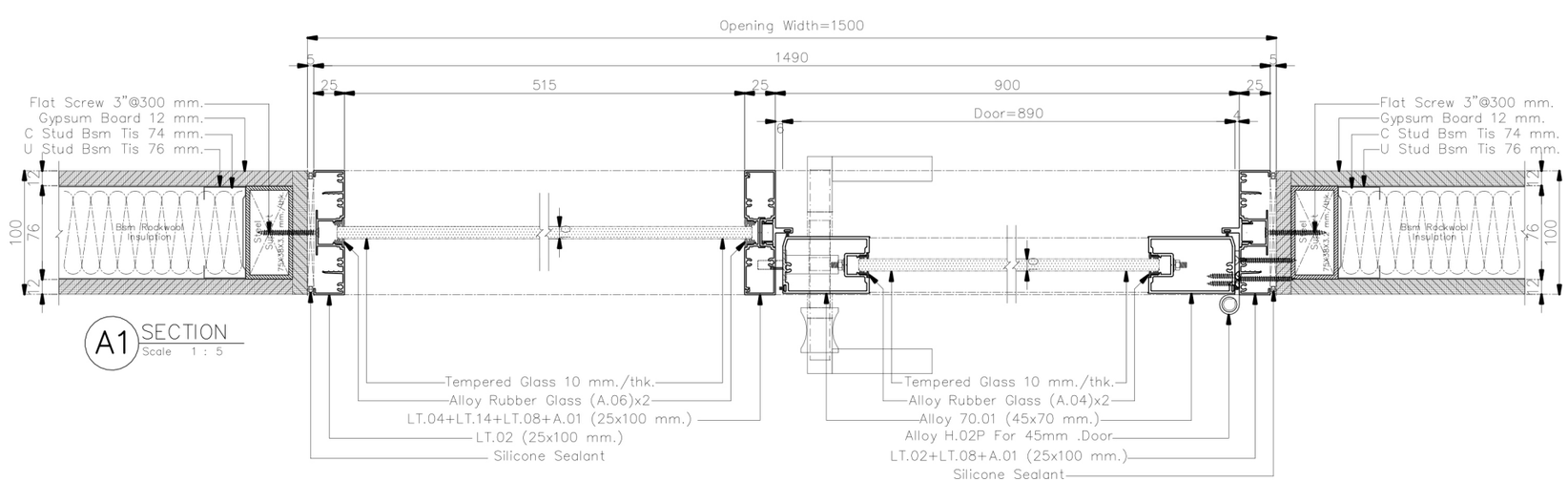

A1 SECTION
Scale 1 : 5

**ให้ผู้รับเหมา ตรวจสอบระยะหน้างานก่อนดำเนินการการ
(กระจกกว้างเกิน 3 เมตรควรมีซอยกลางหรือใช้กระจกหนา กันการกระพือ)
/หากติดปัญหาในการดำเนินงานปรึกษา DESIGNER ก่อนดำเนินการ

**ให้ผู้รับเหมาปรึกษาวิธีการติดตั้งและการ Modify วงกบ ALU. กับตัวแทนจำหน่าย
พร้อมให้ผู้รับเหมาทำตัวอย่างจริง 1 ชุด เพื่อให้ผู้ออกแบบอนุมัติก่อนดำเนินการ

**วิธีคำนวนยางอัดกระจก LT 100+45

-ขนาดร่องกระจก 24 มม(ยาง + กระจก + ยาง = 22 มม)

เช่น กระจก 6 มม ใช้ยาง 8+8
กระจก 8 มม ใช้ยาง 6+8
กระจก 10 มม ใช้ยาง 6+6 หรือ 4+8
กระจก 12 มม ใช้ยาง 5+5 หรือ 4+6

**เก็บความเรียบร้อยด้วย Silicone

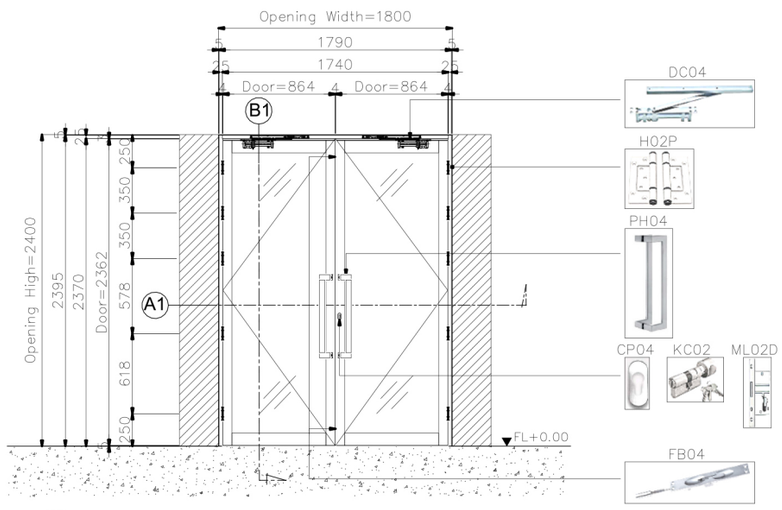

D15.11 ELEVATION
Scale 1 : 50

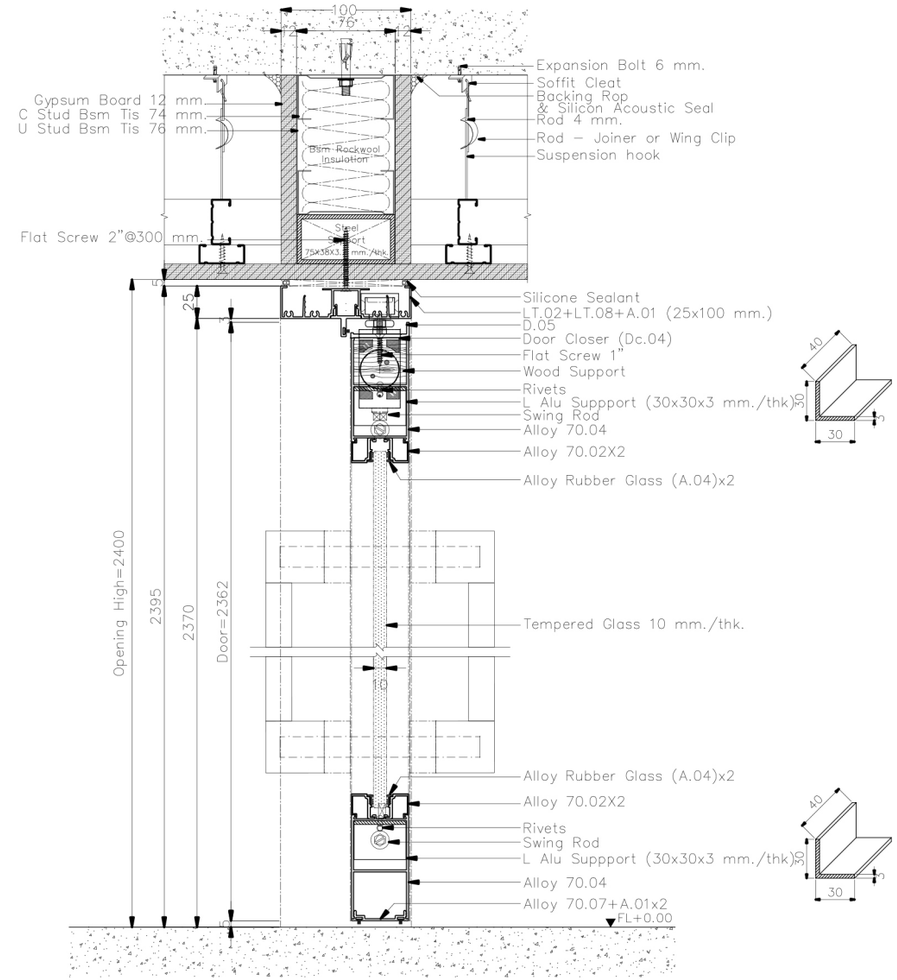

B2 SECTION
Scale 1 : 5

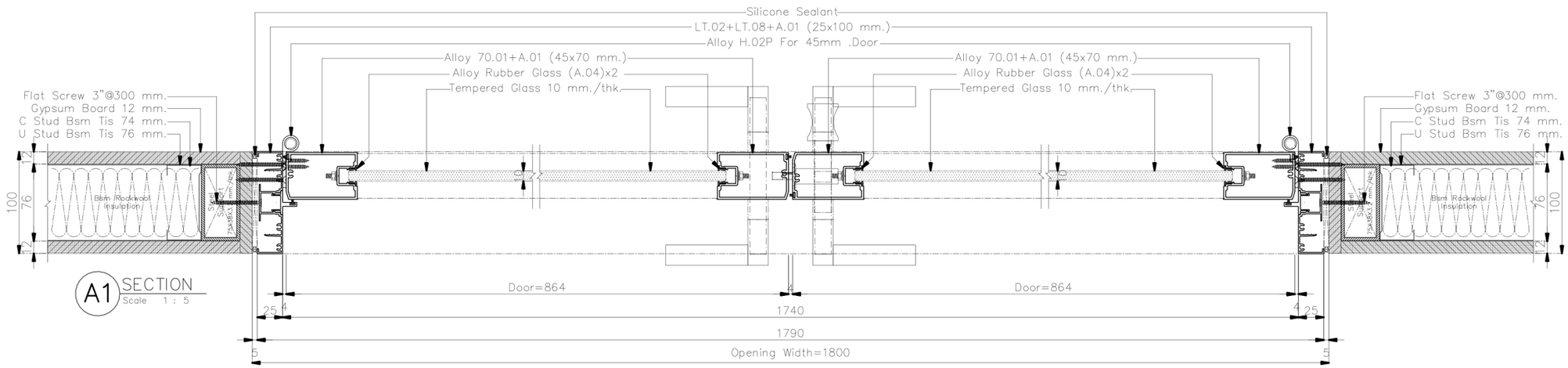

A1 SECTION
Scale 1 : 5

**ให้ผู้รับเหมา ตรวจสอบระยะหน้างานก่อนดำเนินการการ
(กระจกกว้างเกิน 3 เมตรควรมีซอยกลางหรือใช้กระจกหนา กันการกระพือ)
/หากติดปัญหาในการดำเนินงานปรึกษา DESIGNER ก่อนดำเนินการ

**ให้ผู้รับเหมาปรึกษาวิธีการติดตั้งและการ Modify วงกบ ALU. กับตัวแทนจำหน่าย
พร้อมให้ผู้รับเหมาทำตัวอย่างจริง 1 ชุด เพื่อให้ผู้ออกแบบอนุมัติก่อนดำเนินการ

**วิธีคำนวนยางอัดกระจก LT 100+45

-ขนาดร่องกระจก 24 มม(ยาง + กระจก + ยาง = 22 มม)

เช่น กระจก 6 มม ใช้ยาง 8+8
กระจก 8 มม ใช้ยาง 6+8
กระจก 10 มม ใช้ยาง 6+6 หรือ 4+8
กระจก 12 มม ใช้ยาง 5+5 หรือ 4+6

**เก็บความเรียบร้อยด้วย Silicone

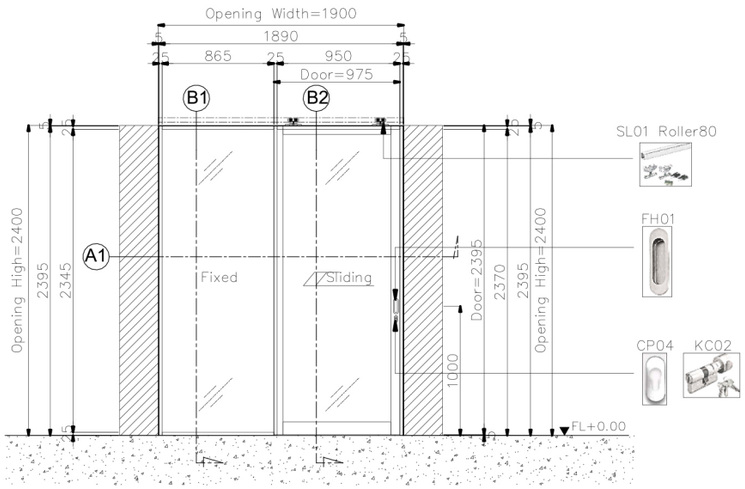

D16.4 ELEVATION
Scale 1 : 50

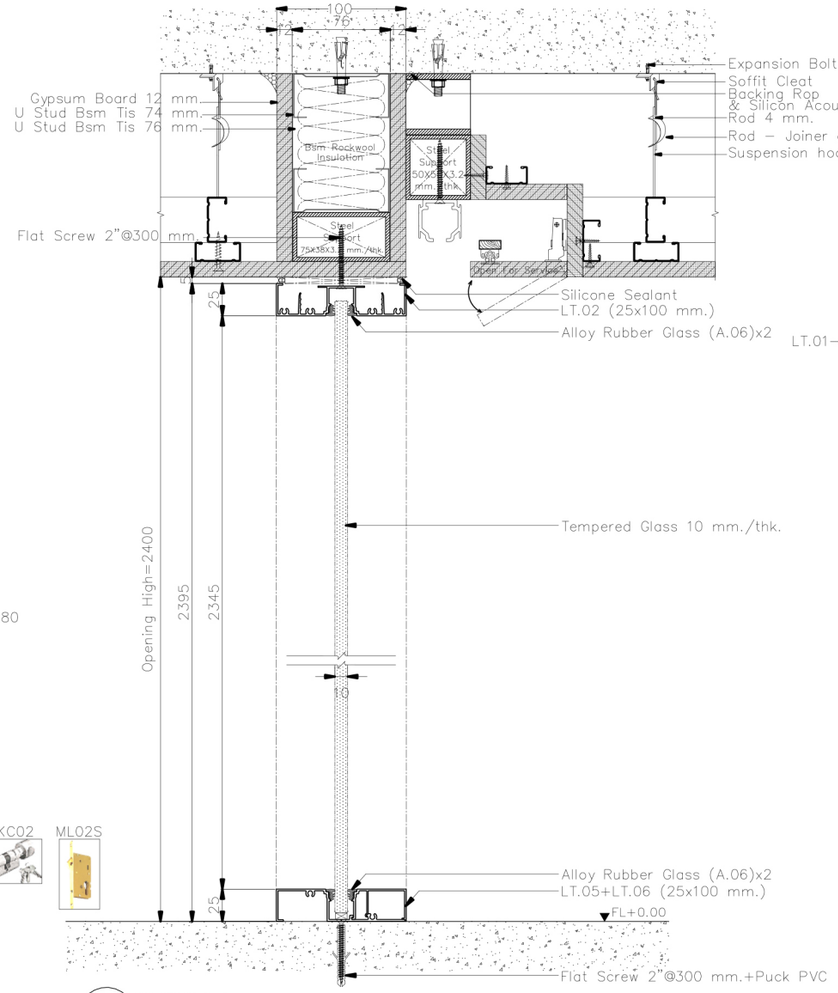

B1 SECTION
Scale 1 : 5

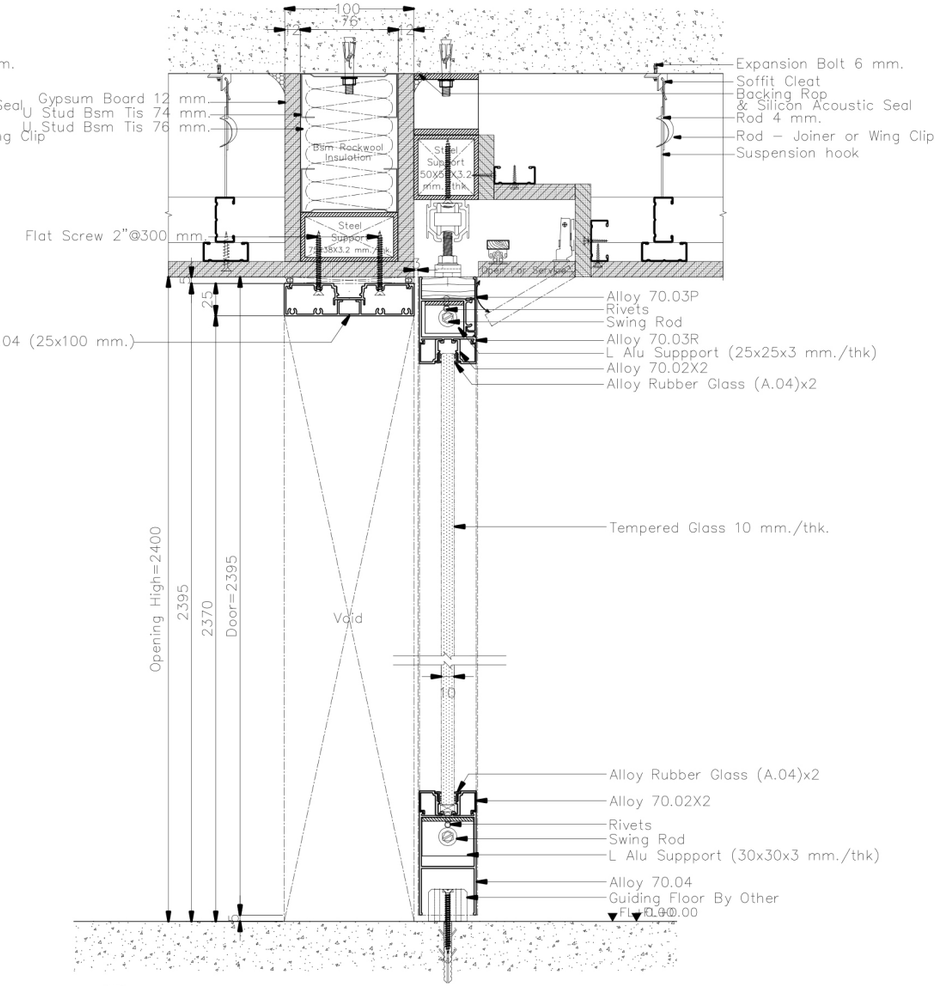

B2 SECTION
Scale 1 : 5

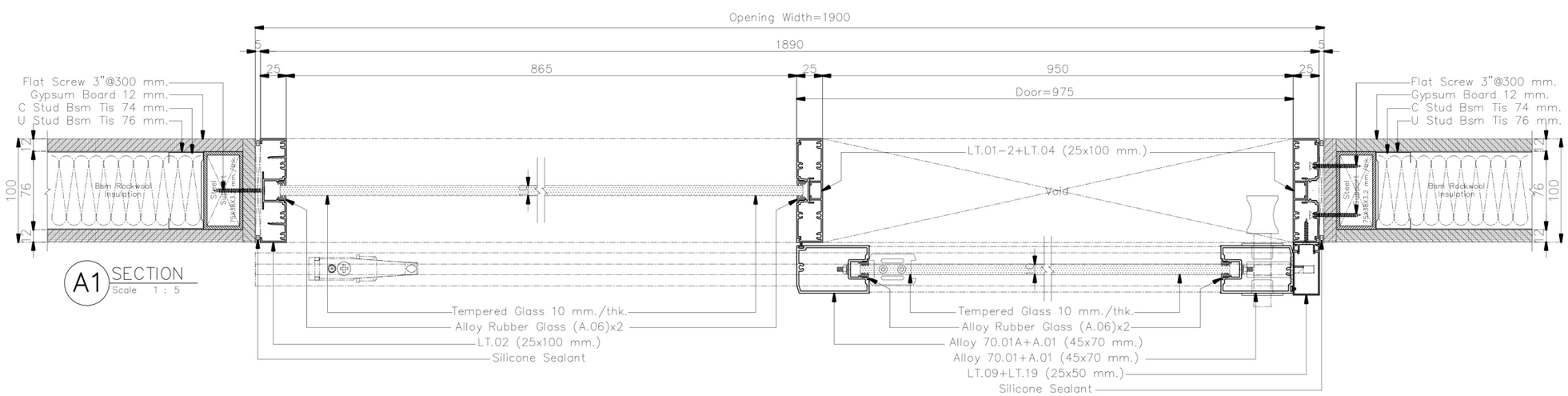

A1 SECTION
Scale 1 : 5

**ให้ผู้รับเหมา ตรวจสอบระยะหน้างานก่อนดำเนินการการ
(กระจกกว้างเกิน 3 เมตรควรมีซอยกลางหรือใช้กระจกหนา กันการกระพือ)
/หากติดปัญหาในการดำเนินงานปรึกษา DESIGNER ก่อนดำเนินการ
**ให้ผู้รับเหมาปรึกษาวิธีการติดตั้งและการ Modify วงกบ ALU. กับตัวแทนจำหน่าย
พร้อมให้ผู้รับเหมาทำตัวอย่างจริง 1 ชุด เพื่อให้ผู้ออกแบบอนุมัติก่อนดำเนินการ
**วิธีคำนวนยางอัดกระจก LT 100+45
–ขนาดร่องกระจก 24 มม.(ยาง + กระจก + ยาง = 22 มม.)
เช่น กระจก 6 มม ใช้ยาง 8+8
กระจก 8 มม ใช้ยาง 6+8
กระจก 10 มม ใช้ยาง 6+6 หรือ 4+8
กระจก 12 มม ใช้ยาง 5+5 หรือ 4+6
**เก็บความเรียบร้อยด้วย Silicone

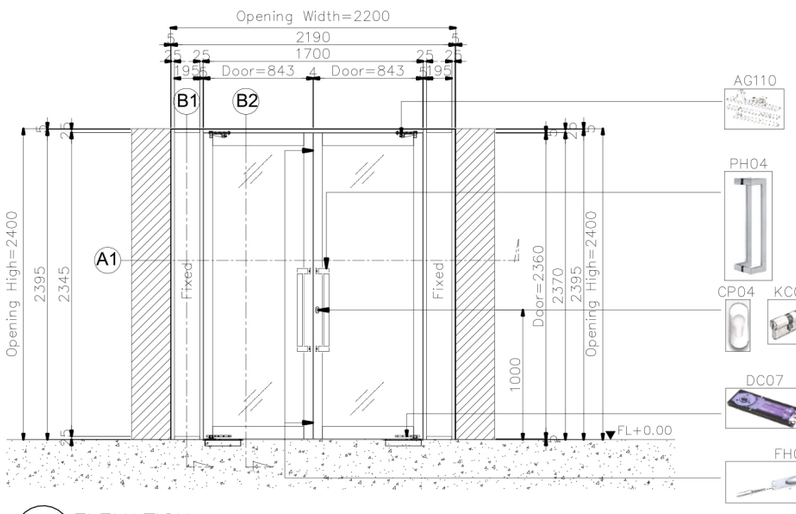

D16.5 ELEVATION
Scale 1 : 50

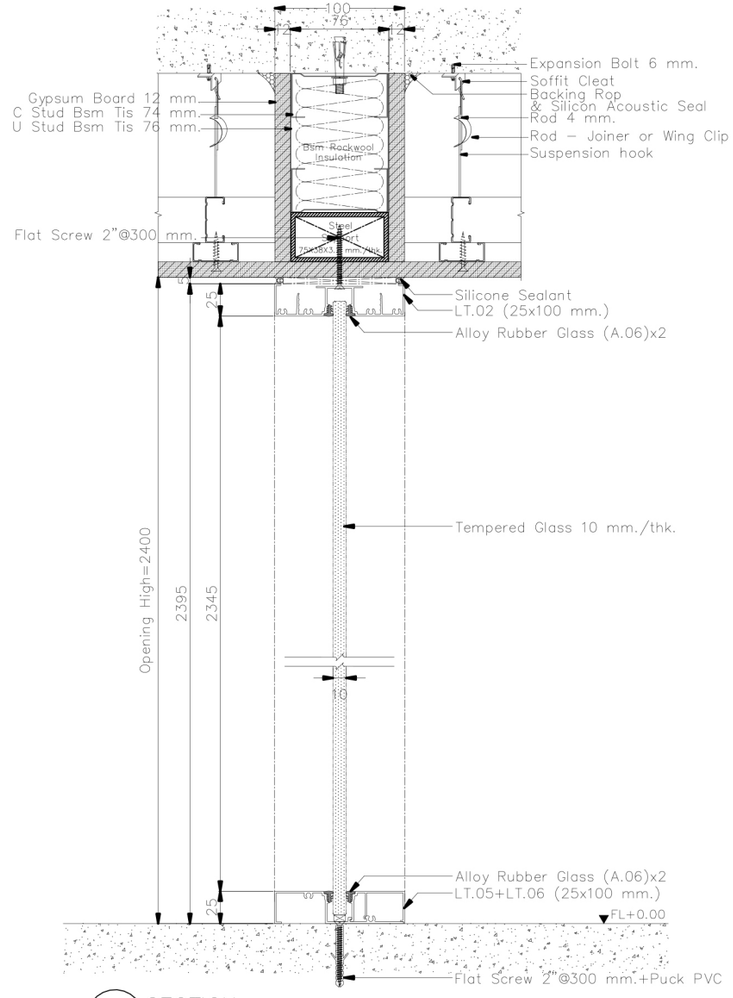

B1 SECTION
Scale 1 : 5

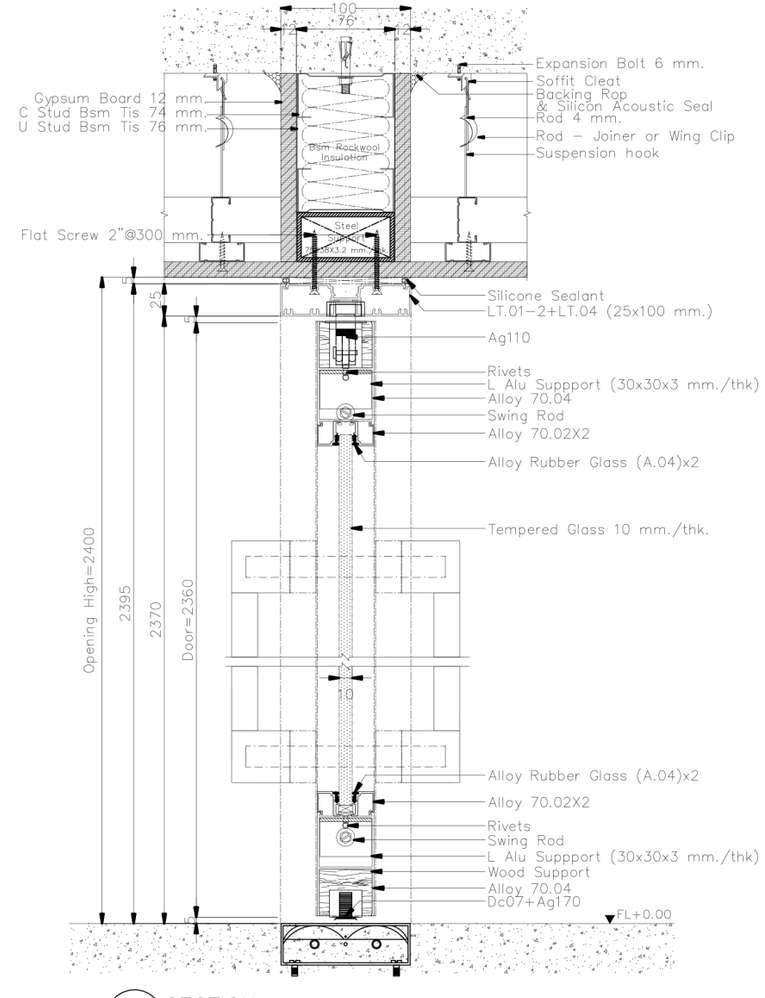

B2 SECTION
Scale 1 : 5

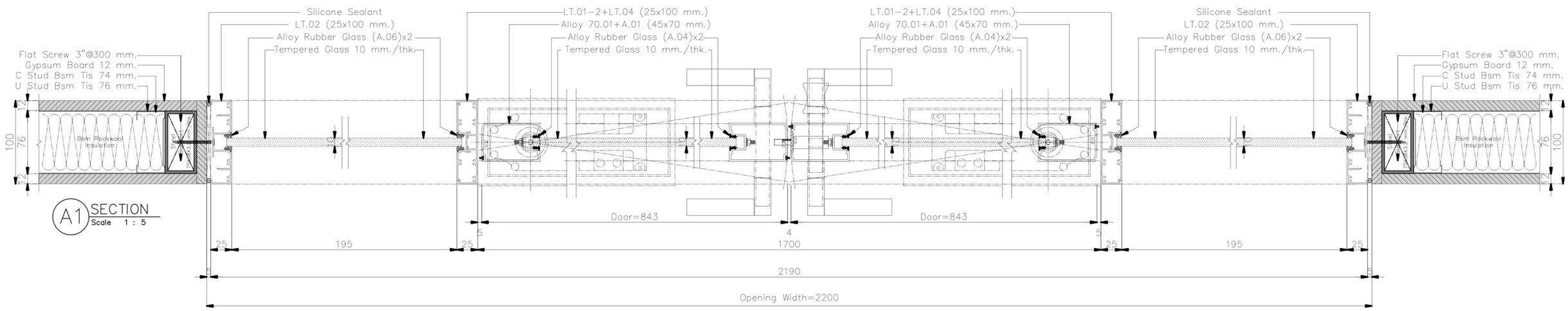

A1 SECTION
Scale 1 : 5

**ให้ผู้รับเหมา ตรวจสอบระยะหน้างานก่อนดำเนินการการ
(กระจกกว้างเกิน 3 เมตรควรมีซอยกลางหรือใช้กระจกหนา กันการกระพือ)
/หากติดปัญหาในการดำเนินงานปรึกษา DESIGNER ก่อนดำเนินการ

**ให้ผู้รับเหมาปรึกษาวิธีการติดตั้งและการ Modify วงกบ ALU. กับตัวแทนจำหน่าย
พร้อมให้ผู้รับเหมาทำตัวอย่างจริง 1 ชุด เพื่อให้ผู้ออกแบบอนุมัติก่อนดำเนินการ

**วิธีคำนวนยางอัดกระจก LT 100+45

–ขนาดร่องกระจก 24 มม(ยาง + กระจก + ยาง = 22 มม)

เช่น กระจก 6 มม ใช้ยาง 8+8
กระจก 8 มม ใช้ยาง 6+8
กระจก 10 มม ใช้ยาง 6+6 หรือ 4+8
กระจก 12 มม ใช้ยาง 5+5 หรือ 4+6

**เก็บความเรียบร้อยด้วย Silicone

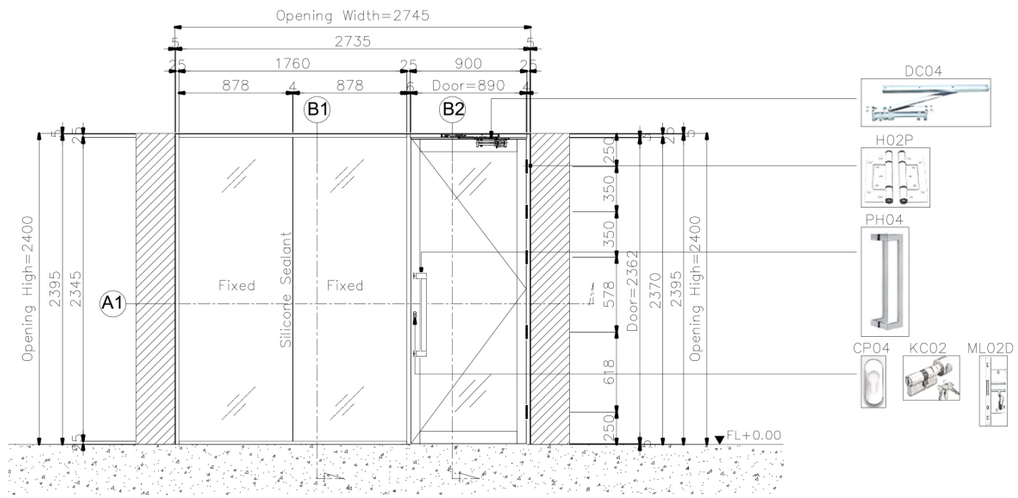

D16.6 ELEVATION
Scale 1 : 50

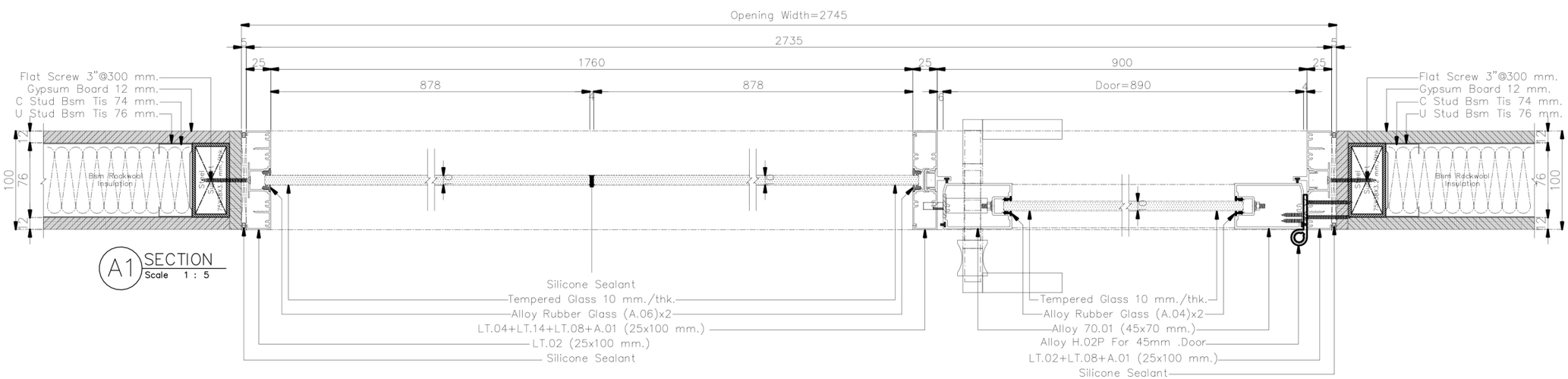

A1 SECTION
Scale 1 : 5

**ให้ผู้รับเหมา ตรวจสอบระยะหน้างานก่อนดำเนินการการ
(กระจกกว้างเกิน 3 เมตรควรมีซอยกลางหรือใช้กระจกหนา กันการกระพือ)
/หากติดปัญหาในการดำเนินงานปรึกษา DESIGNER ก่อนดำเนินการ
**ให้ผู้รับเหมาปรึกษาวิธีการติดตั้งและการ Modify วงกบ ALU. กับตัวแทนจำหน่าย
พร้อมให้ผู้รับเหมาทำตัวอย่างจริง 1 ชุด เพื่อให้ผู้ออกแบบอนุมัติก่อนดำเนินการ
**วิธีคำนวนยางอัดกระจก LT 100+45
–ขนาดร่องกระจก 24 มม(ยาง + กระจก + ยาง = 22 มม)
เช่น กระจก 6 มม ใช้ยาง 8+8
กระจก 8 มม ใช้ยาง 6+8
กระจก 10 มม ใช้ยาง 6+6 หรือ 4+8
กระจก 12 มม ใช้ยาง 5+5 หรือ 4+6
**เก็บความเรียบร้อยด้วย Silicone

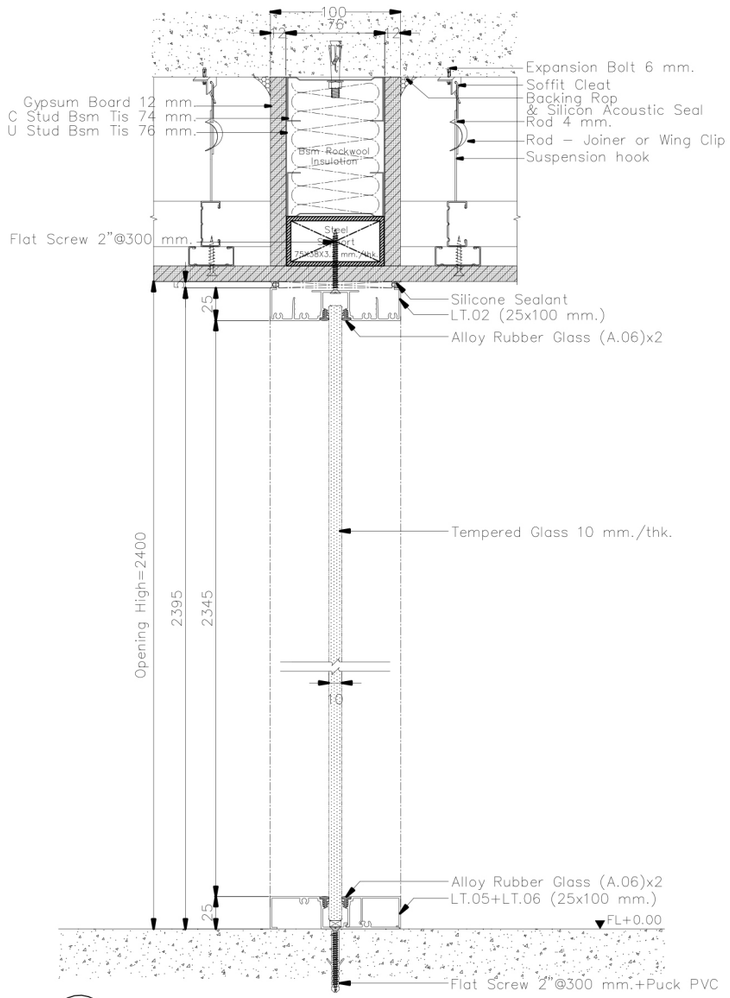

B1 SECTION
Scale 1 : 5

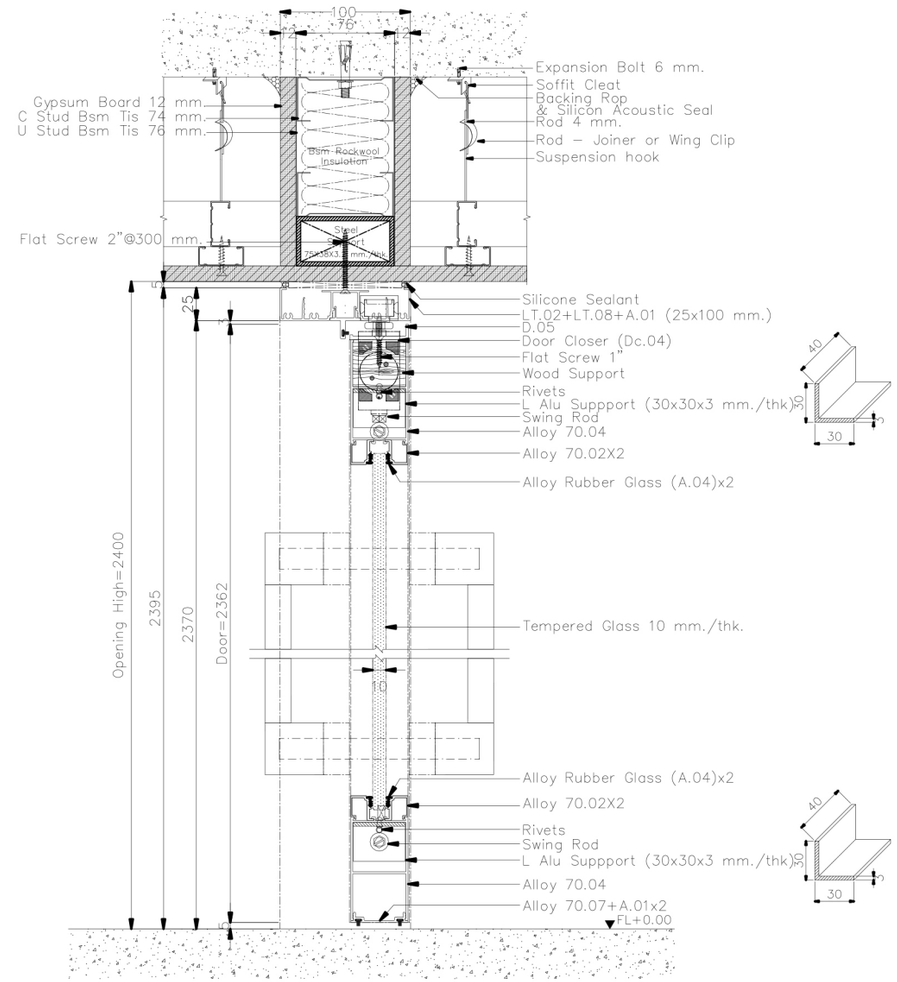

B2 SECTION
Scale 1 : 5

**ให้ผู้รับเหมา ตรวจสอบระยะหน้างานก่อนดำเนินการการ
(กระจกกว้างเกิน 3 เมตรควรมีซอยกลางหรือใช้กระจกหนา กันการกระพือ)
/หากติดปัญหาในการดำเนินงานปรึกษา DESIGNER ก่อนดำเนินการ

**ให้ผู้รับเหมาปรึกษาวิธีการติดตั้งและการ Modify วงกบ ALU. กับตัวแทนจำหน่าย
พร้อมให้ผู้รับเหมาทำตัวอย่างจริง 1 ชุด เพื่อให้ผู้ออกแบบอนุมัติก่อนดำเนินการ

**วิธีคำนวนยางอัดกระจก LT 100+45
-ขนาดร่องกระจก 24 มม(ยาง + กระจก + ยาง = 22 มม)
เช่น กระจก 6 มม ใช้ยาง 8+8
กระจก 8 มม ใช้ยาง 6+8
กระจก 10 มม ใช้ยาง 6+6 หรือ 4+8
กระจก 12 มม ใช้ยาง 5+5 หรือ 4+6

**เก็บความเรียบร้อยด้วย Silicone

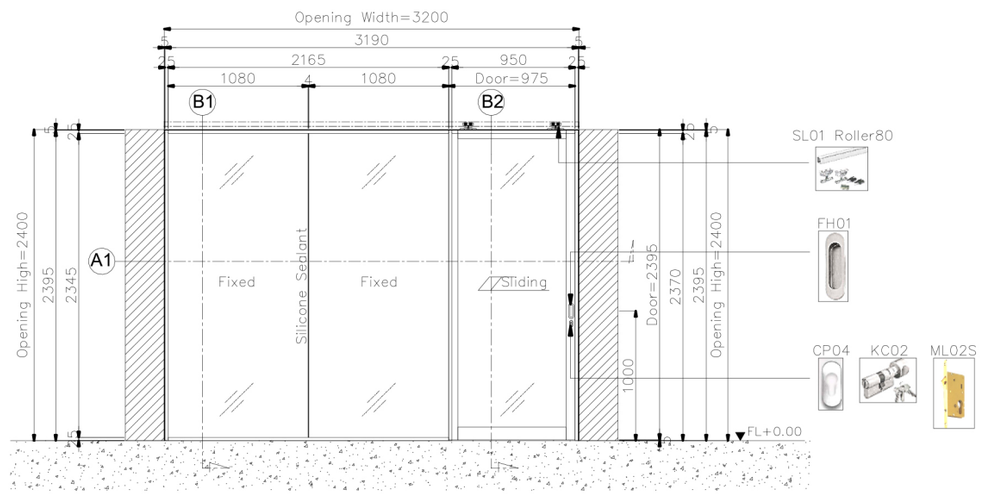

D16.7 ELEVATION
Scale 1 : 50

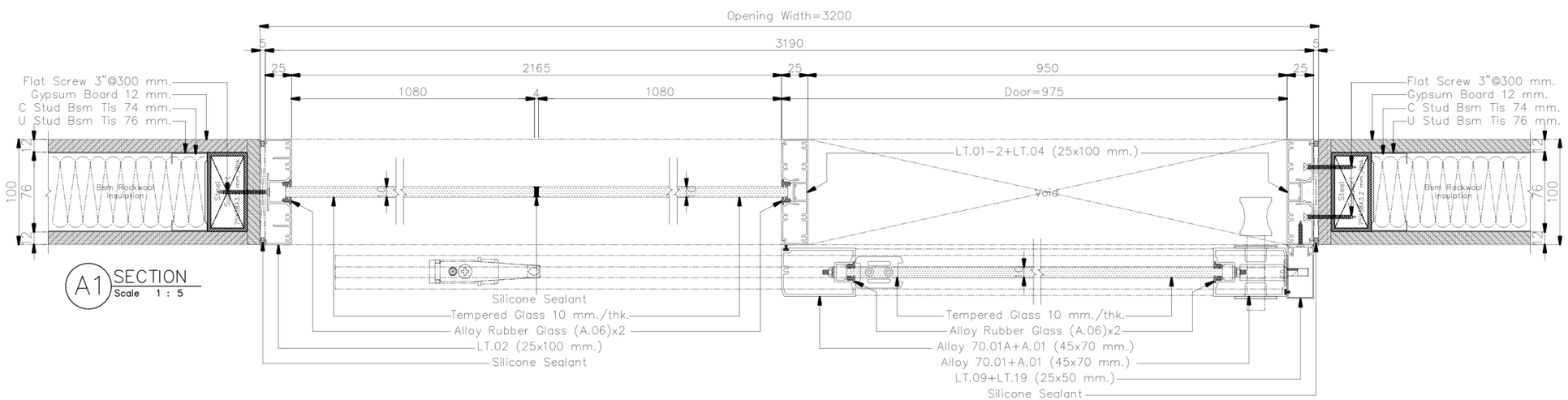

A1 SECTION
Scale 1 : 5

**ให้ผู้รับเหมา ตรวจสอบระยะหน้างานก่อนดำเนินการการ
(กระจกกว้างเกิน 3 เมตรควรมีซอยกลางหรือใช้กระจกหนา กันการกระพือ)
/หากติดปัญหาในการดำเนินงานปรึกษา DESIGNER ก่อนดำเนินการ

**ให้ผู้รับเหมาปรึกษาวิธีการติดตั้งและการ Modify วงกบ ALU. กับตัวแทนจำหน่าย
พร้อมให้ผู้รับเหมาทำตัวอย่างจริง 1 ชุด เพื่อให้ผู้ออกแบบอนุมัติก่อนดำเนินการ

**วิธีคำนวนยางอัดกระจก LT 100+45

-ขนาดรองกระจก 24 มม(ยาง + กระจก + ยาง = 22 มม)

เช่น กระจก 6 มม ใช้ยาง 8+8
กระจก 8 มม ใช้ยาง 6+8
กระจก 10 มม ใช้ยาง 6+6 หรือ 4+8
กระจก 12 มม ใช้ยาง 5+5 หรือ 4+6

**เก็บความเรียบร้อยด้วย Silicone

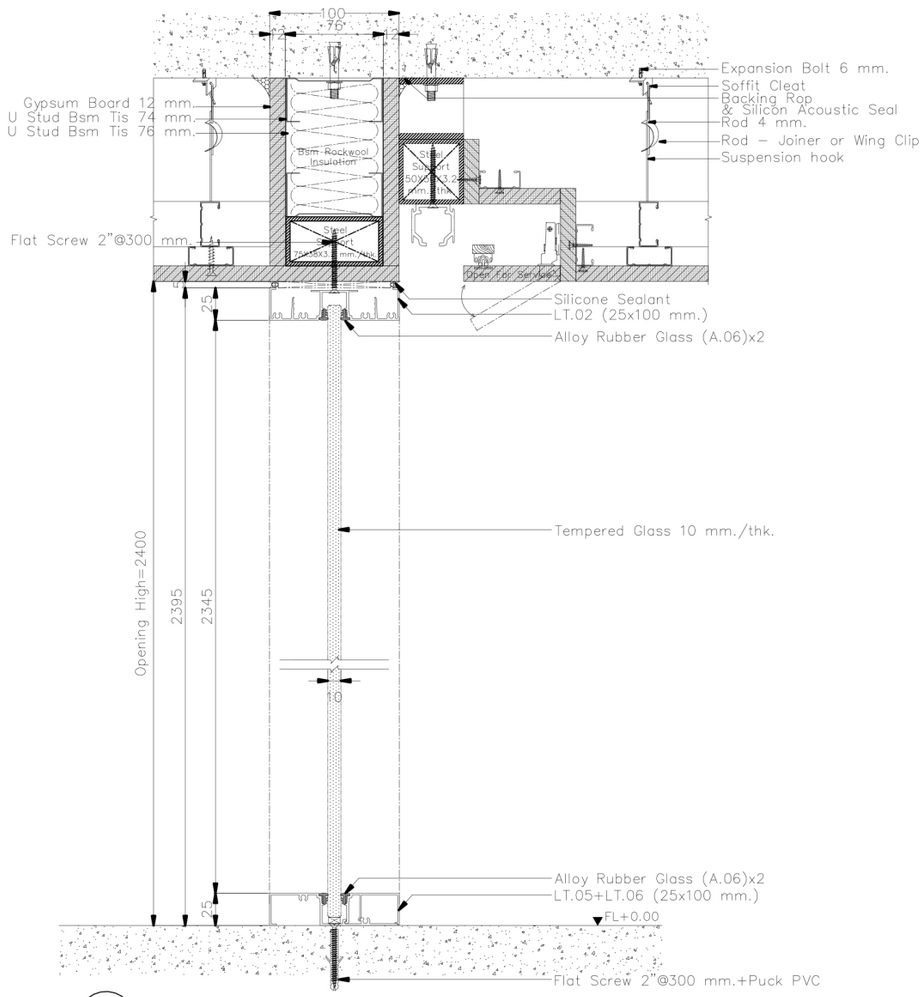

B1 SECTION
Scale 1 : 5

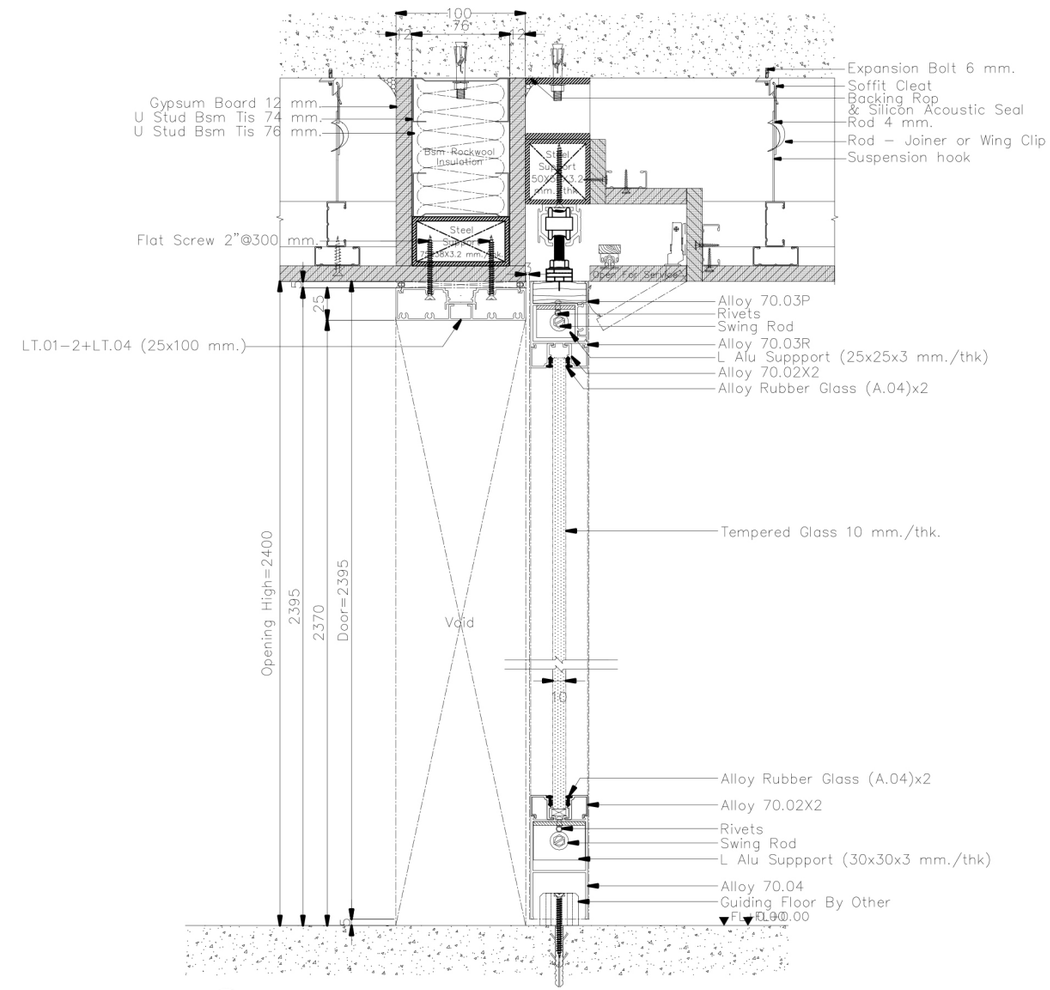

B2 SECTION
Scale 1 : 5

**ให้ผู้รับเหมา ตรวจสอบระยะหน้างานก่อนดำเนินการการ
(กระจกกว้างเกิน 3 เมตรควรมีซอยกลางหรือใช้กระจกหนา กันการกระพือ)
/หากติดปัญหาในการดำเนินงานปรึกษา DESIGNER ก่อนดำเนินการ
**ให้ผู้รับเหมาปรึกษาวิธีการติดตั้งและการ Modify วงกบ ALU. กับตัวแทนจำหน่าย
พร้อมให้ผู้รับเหมาทำตัวอย่างจริง 1 ชุด เพื่อให้ผู้ออกแบบอนุมัติก่อนดำเนินการ
**วิธีคำนวนยางอัดกระจก LT 100+45
-ขนาดร่องกระจก 24 มม(ยาง + กระจก + ยาง = 22 มม)
เช่น กระจก 6 มม ใช้ยาง 8+8
กระจก 8 มม ใช้ยาง 6+8
กระจก 10 มม ใช้ยาง 6+6 หรือ 4+8
กระจก 12 มม ใช้ยาง 5+5 หรือ 4+6
**เก็บความเรียบร้อยด้วย Silicone

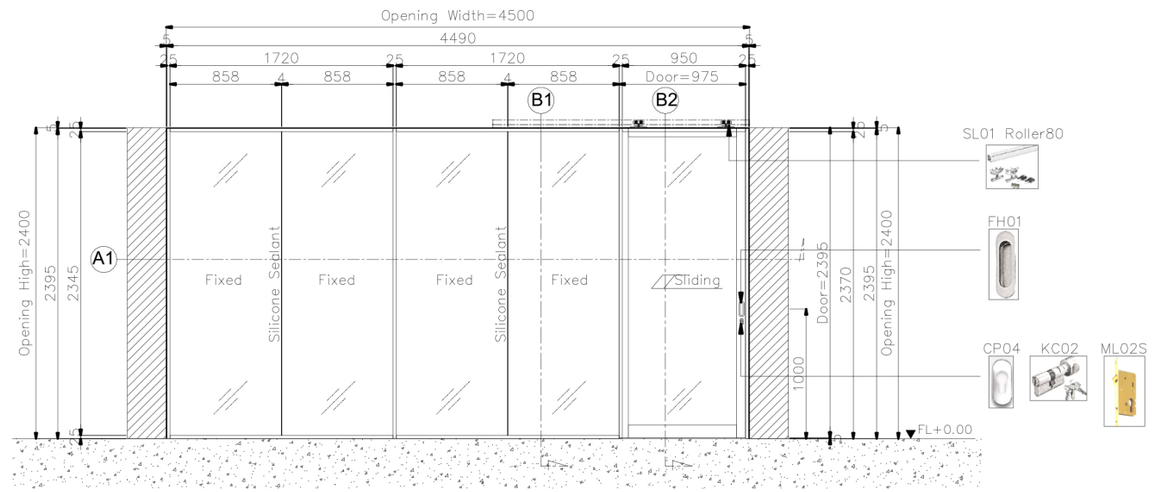

D16.9 ELEVATION
Scale 1 : 50

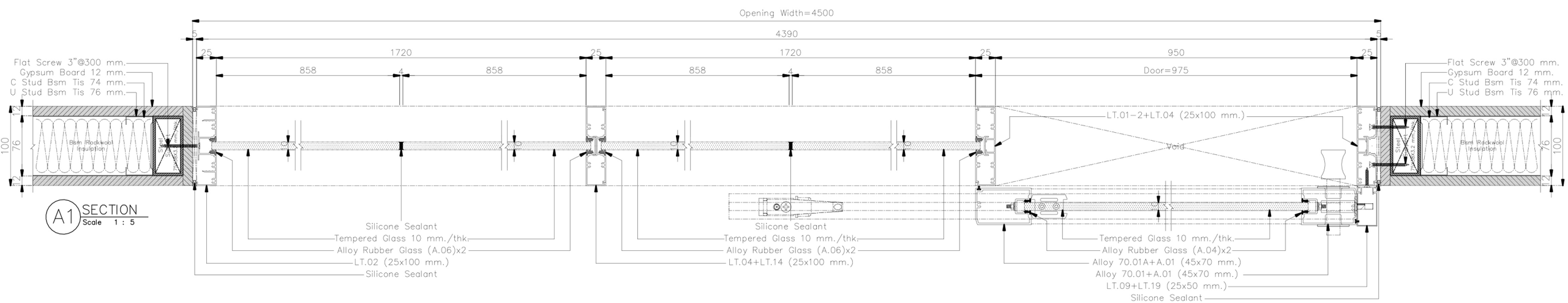

A1 SECTION
Scale 1 : 5

**ให้ผู้รับเหมา ตรวจสอบระยะหน้างานก่อนดำเนินการการ
(กระจกกว้างเกิน 3 เมตรควรมีซอยกลางหรือใช้กระจกหนา กันการกระพือ)
/หากติดปัญหาในการดำเนินงานปรึกษา DESIGNER ก่อนดำเนินการ

**ให้ผู้รับเหมาปรึกษาวิธีการติดตั้งและการ Modify วงกบ ALU. กับตัวแทนจำหน่าย
พร้อมให้ผู้รับเหมาทำตัวอย่างจริง 1 ชุด เพื่อให้ผู้ออกแบบอนุมัติก่อนดำเนินการ

**วิธีคำนวนยางอัดกระจก LT 100+45

–ขนาดร่องกระจก 24 มม.(ยาง + กระจก + ยาง = 22 มม)

เช่น กระจก 6 มม. ใช้ยาง 8+8
กระจก 8 มม. ใช้ยาง 6+8
กระจก 10 มม. ใช้ยาง 6+6 หรือ 4+8
กระจก 12 มม. ใช้ยาง 5+5 หรือ 4+6

**เก็บความเรียบร้อยด้วย Silicone

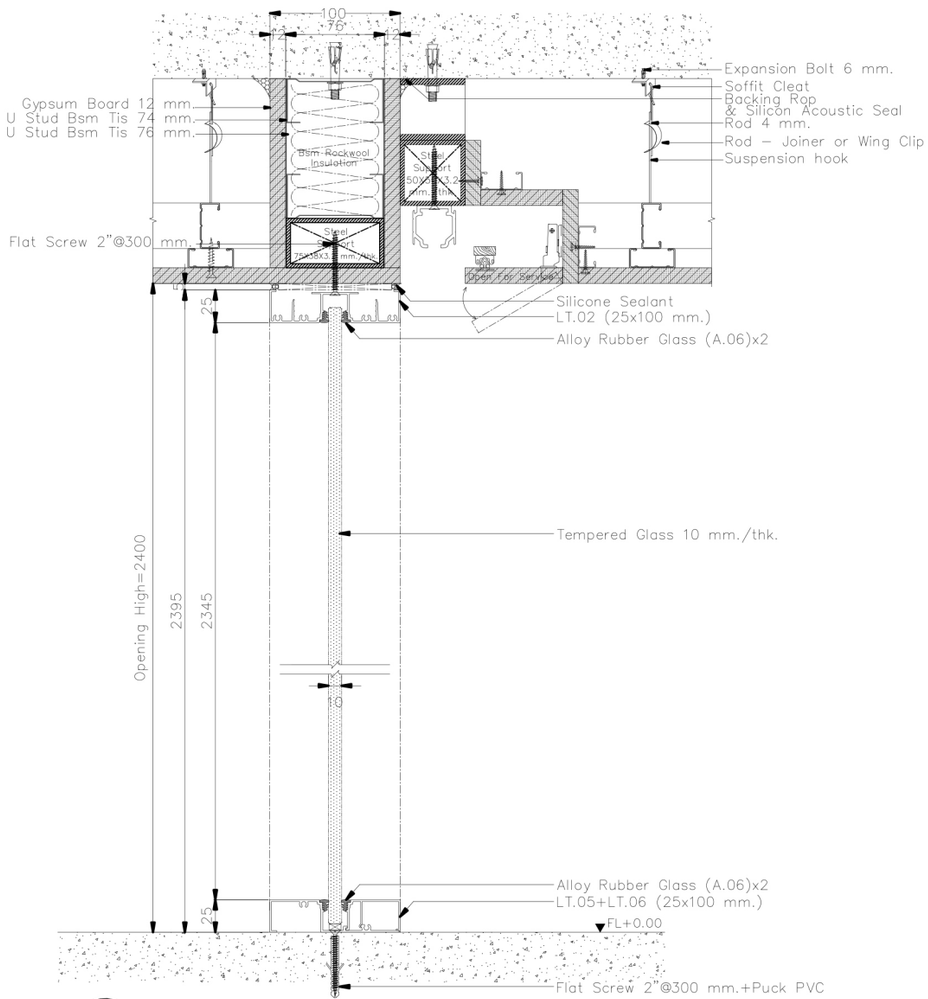

B1 SECTION
Scale 1 : 5

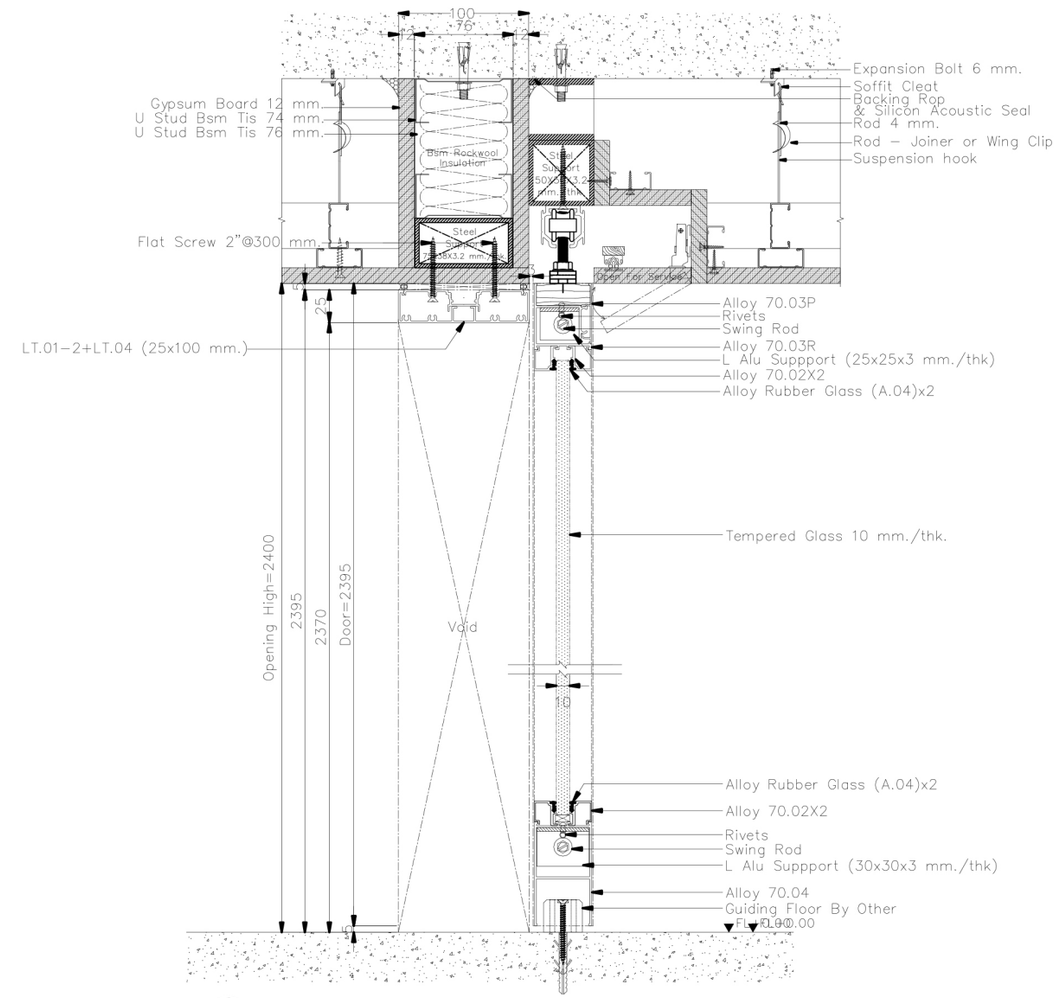

B2 SECTION
Scale 1 : 5

**ให้ผู้รับเหมา ตรวจสอบระยะหน้างานก่อนดำเนินการการ
(กระจกกว้างเกิน 3 เมตรควรมีซอยกลางหรือใช้กระจกหนา กันการกระพือ)
/หากติดปัญหาในการดำเนินงานปรึกษา DESIGNER ก่อนดำเนินการ

**ให้ผู้รับเหมาปรึกษาวิธีการติดตั้งและการ Modify วงกบ ALU. กับตัวแทนจำหน่าย
พร้อมให้ผู้รับเหมาทำตัวอย่างจริง 1 ชุด เพื่อให้ผู้ออกแบบอนุมัติก่อนดำเนินการ

**วิธีคำนวนยางอัดกระจก LT 100+45

–ขนาดร่องกระจก 24 มม.(ยาง + กระจก + ยาง = 22 มม.)

เช่น กระจก 6 มม ใช้ยาง 8+8
กระจก 8 มม ใช้ยาง 6+8
กระจก 10 มม ใช้ยาง 6+6 หรือ 4+8
กระจก 12 มม ใช้ยาง 5+5 หรือ 4+6

**เก็บความเรียบร้อยด้วย Silicone

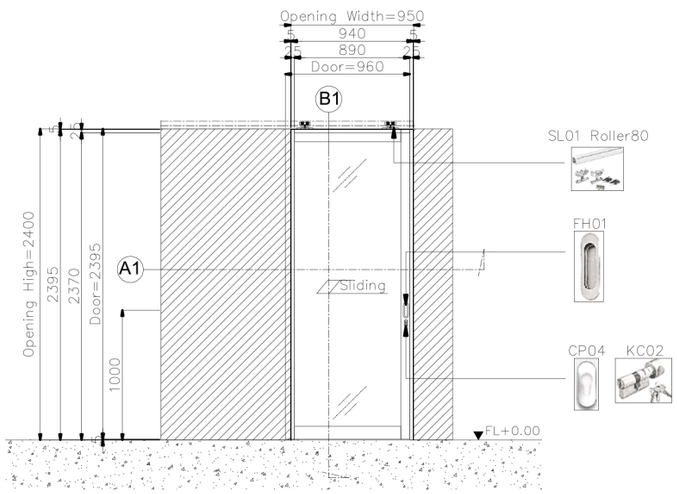

D16.10 ELEVATION
Scale 1 : 50

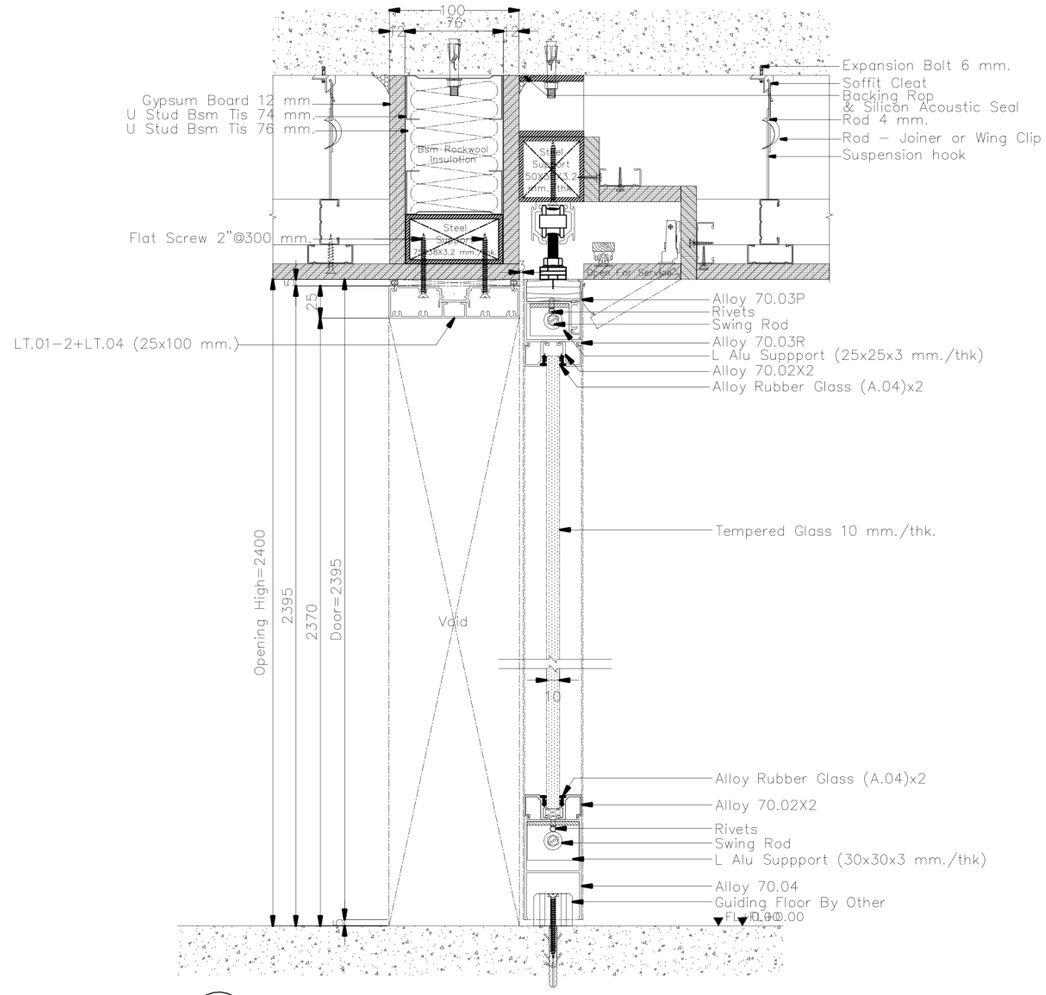

B1 SECTION
Scale 1 : 5

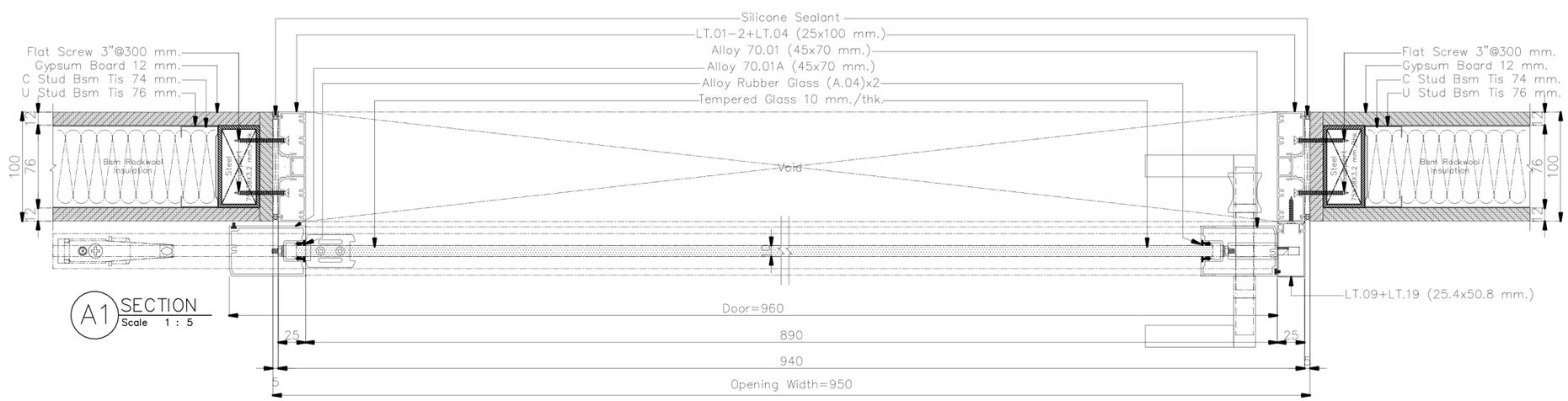

A1 SECTION
Scale 1 : 5

**ให้ผู้รับเหมา ตรวจสอบระยะหน้างานก่อนดำเนินการการ
(กระจกกว้างเกิน 3 เมตรควรมีซอยกลางหรือใช้กระจกหนา กันการกระพือ)
/หากติดปัญหาในการดำเนินงานปรึกษา DESIGNER ก่อนดำเนินการ
**ให้ผู้รับเหมาปรึกษาวิธีการติดตั้งและการ Modify วงกบ ALU. กับตัวแทนจำหน่าย
พร้อมให้ผู้รับเหมาทำตัวอย่างจริง 1 ชุด เพื่อให้ผู้ออกแบบอนุมัติก่อนดำเนินการ
**วิธีคำนวนยางอัดกระจก LT 100+45
-ขนาดร่องกระจก 24 มม(ยาง + กระจก + ยาง = 22 มม)
เช่น กระจก 6 มม ใช้ยาง 8+8
กระจก 8 มม ใช้ยาง 6+8
กระจก 10 มม ใช้ยาง 6+6 หรือ 4+8
กระจก 12 มม ใช้ยาง 5+5 หรือ 4+6
**เก็บความเรียบร้อยด้วย Silicone

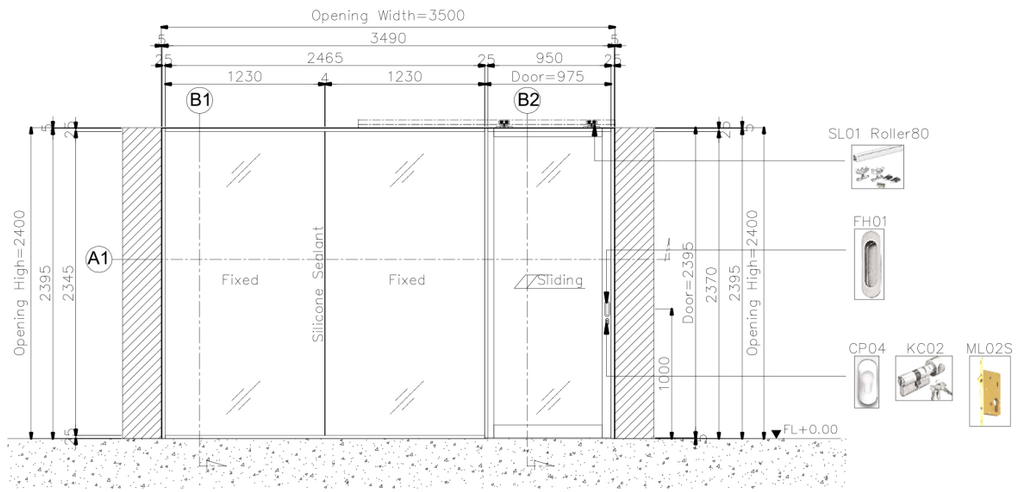

D16.1 ELEVATION
Scale 1 : 50

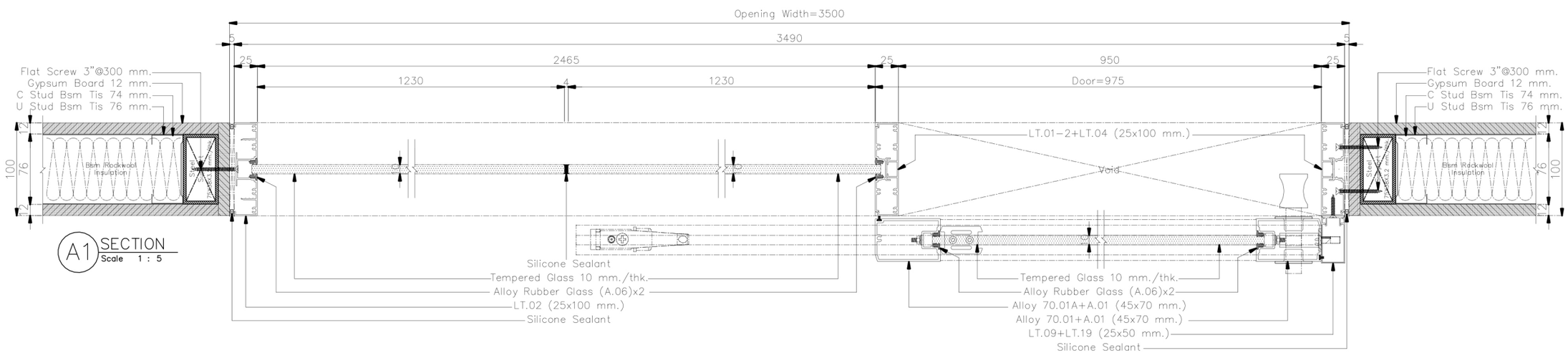

A1 SECTION
Scale 1 : 5

**ให้ผู้รับเหมา ตรวจสอบระยะหน้างานก่อนดำเนินการการ
(กระจกกว้างเกิน 3 เมตรควรมีซอยกลางหรือใช้กระจกหนา กันการกระพือ)
/หากติดปัญหาในการดำเนินงานปรึกษา DESIGNER ก่อนดำเนินการ

**ให้ผู้รับเหมาปรึกษาวิธีการติดตั้งและการ Modify วงกบ ALU. กับตัวแทนจำหน่าย
พร้อมให้ผู้รับเหมาทำตัวอย่างจริง 1 ชุด เพื่อให้ผู้ออกแบบอนุมัติก่อนดำเนินการ

**วิธีคำนวนยางอัดกระจก LT 100+45

-ขนาดรองกระจก 24 มม(ยาง + กระจก + ยาง = 22 มม)

เช่น กระจก 6 มม ใช้ยาง 8+8
กระจก 8 มม ใช้ยาง 6+8
กระจก 10 มม ใช้ยาง 6+6 หรือ 4+8
กระจก 12 มม ใช้ยาง 5+5 หรือ 4+6

**เก็บความเรียบร้อยด้วย Silicone

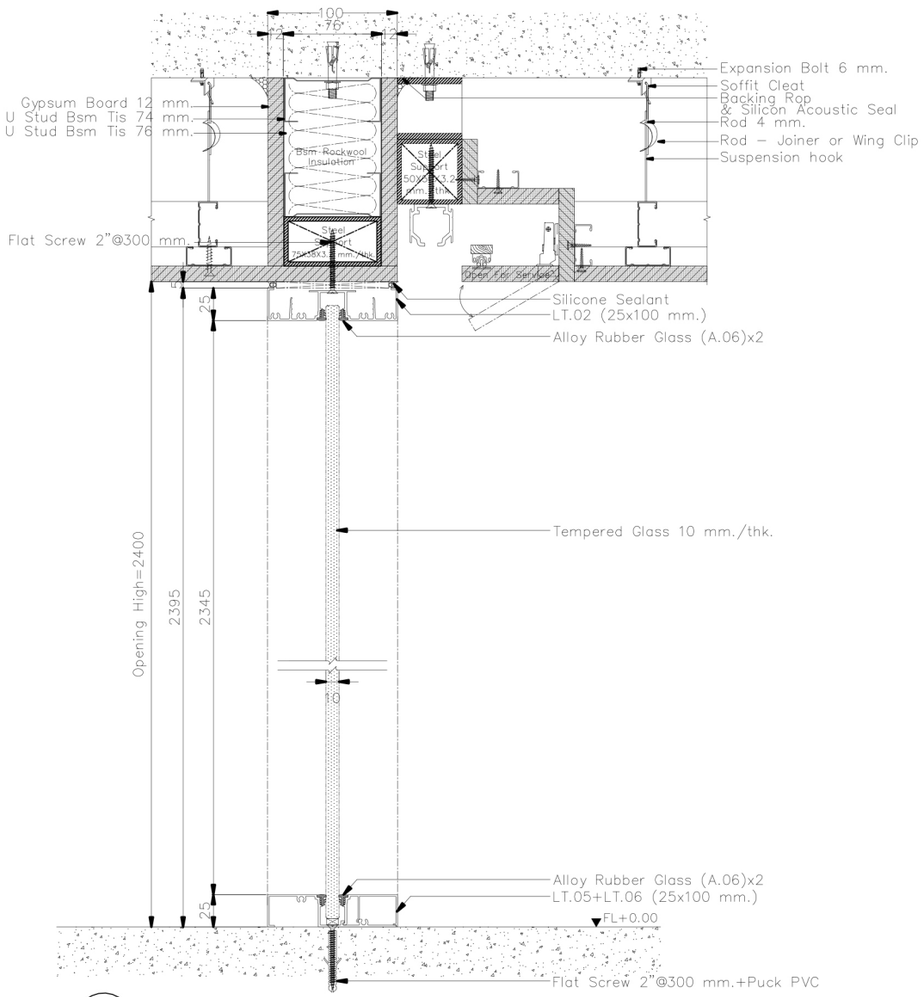

B1 SECTION
Scale 1 : 5

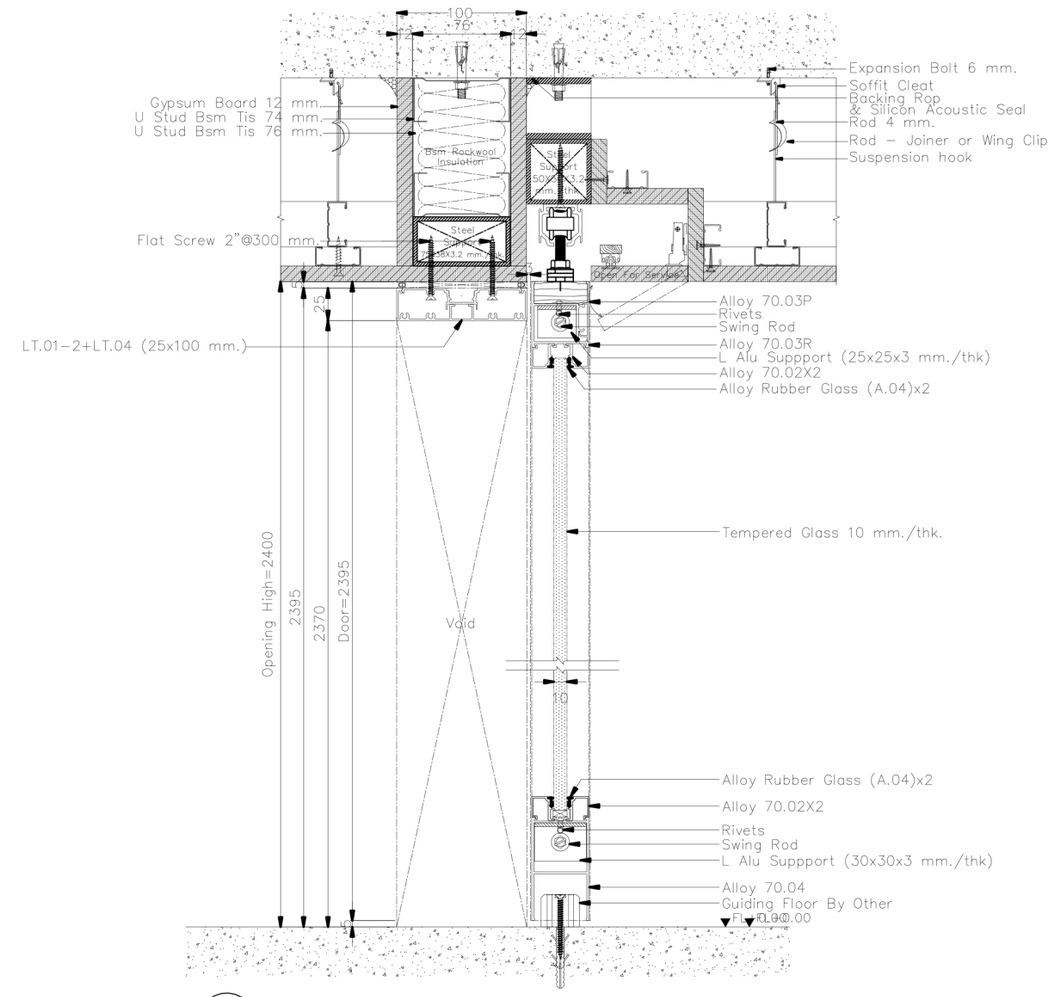

B2 SECTION
Scale 1 : 5

**ให้ผู้รับเหมา ตรวจสอบระยะหน้างานก่อนดำเนินการการ
(กระจกกว้างเกิน 3 เมตรควรมีซอยกลางหรือใช้กระจกหนา กันการกระพือ)
/หากติดปัญหาในการดำเนินงานปรึกษา DESIGNER ก่อนดำเนินการ

**ให้ผู้รับเหมาปรึกษาวิธีการติดตั้งและการ Modify วงกบ ALU. กับตัวแทนจำหน่าย
พร้อมให้ผู้รับเหมาทำตัวอย่างจริง 1 ชุด เพื่อให้ผู้ออกแบบอนุมัติก่อนดำเนินการ

**วิธีคำนวนยางอัดกระจก LT 100+45
-ขนาดร่องกระจก 24 มม(ยาง + กระจก + ยาง = 22 มม.)
เช่น กระจก 6 มม ใช้ยาง 8+8
กระจก 8 มม ใช้ยาง 6+8
กระจก 10 มม ใช้ยาง 6+6 หรือ 4+8
กระจก 12 มม ใช้ยาง 5+5 หรือ 4+6

**เก็บความเรียบร้อยด้วย Silicone

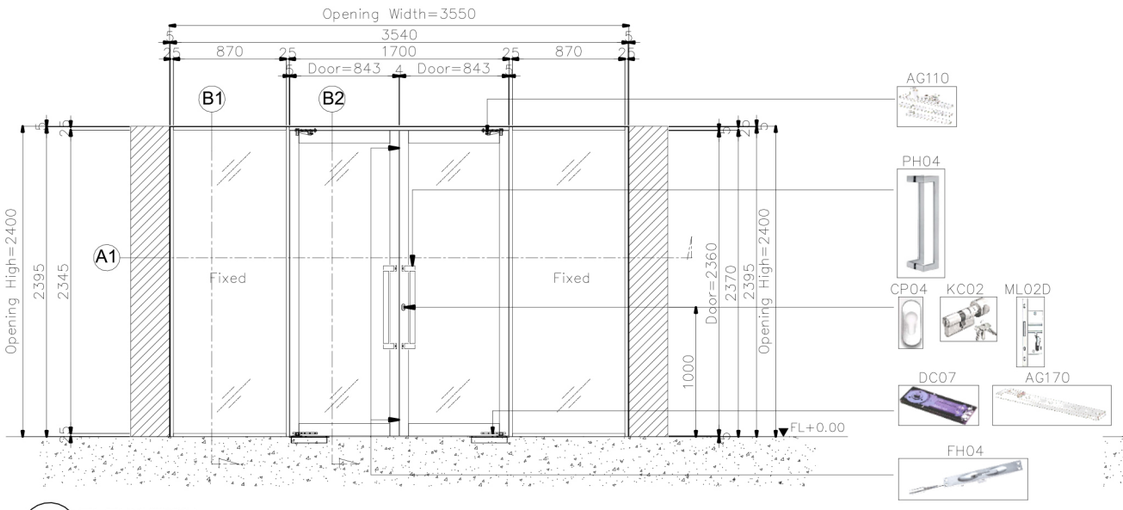

D14.9 ELEVATION
Scale 1 : 50

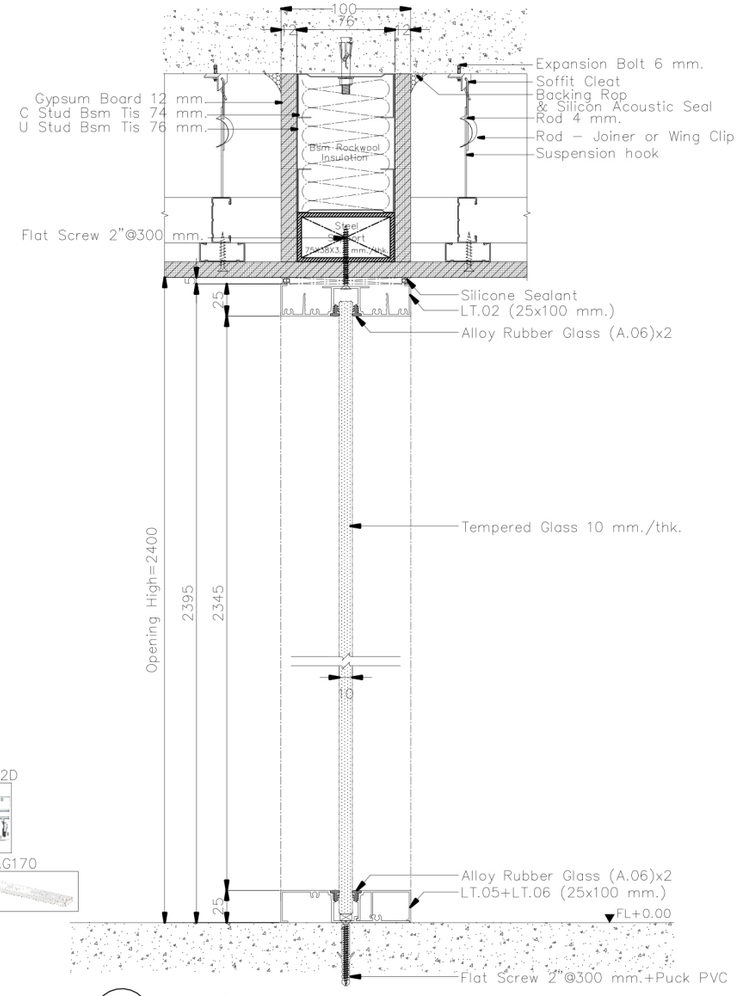

B1 SECTION
Scale 1 : 5

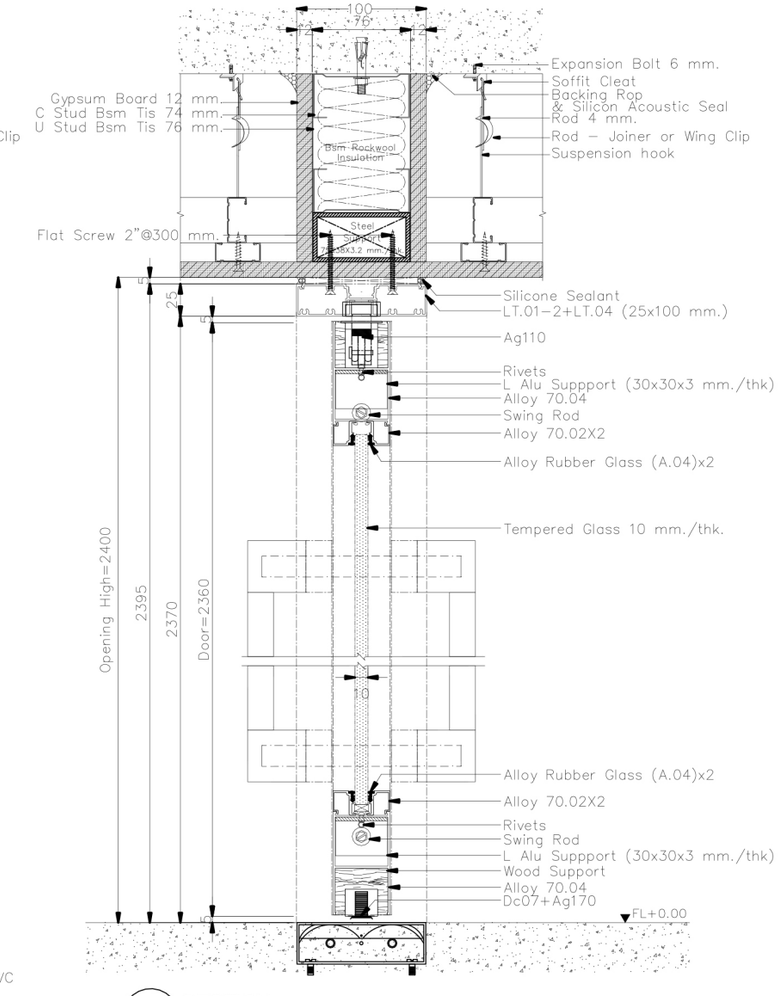

B2 SECTION
Scale 1 : 5

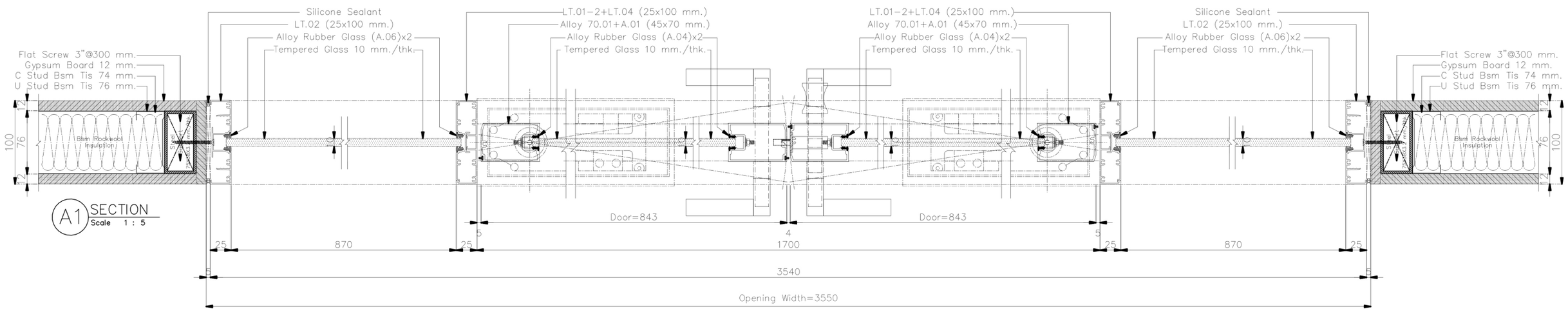

A1 SECTION
Scale 1 : 5

**ให้ผู้รับเหมา ตรวจสอบระยะหน้างานก่อนดำเนินการการ
(กระจกกว้างเกิน 3 เมตรควรมีซอยกลางหรือใช้กระจกหนา กันการกระพือ)
/หากติดปัญหาในการดำเนินงานปรึกษา DESIGNER ก่อนดำเนินการ

**ให้ผู้รับเหมาปรึกษาวิธีการติดตั้งและการ Modify วงกบ ALU. กับตัวแทนจำหน่าย
พร้อมให้ผู้รับเหมาทำตัวอย่างจริง 1 ชุด เพื่อให้ผู้ออกแบบอนุมัติก่อนดำเนินการ

**วิธีคำนวนยางอัดกระจก LT 100+45
-ขนาดร่องกระจก 24 มม(ยาง + กระจก + ยาง = 22 มม)
เช่น กระจก 6 มม ใช้ยาง 8+8
กระจก 8 มม ใช้ยาง 6+8
กระจก 10 มม ใช้ยาง 6+6 หรือ 4+8
กระจก 12 มม ใช้ยาง 5+5 หรือ 4+6

**เก็บความเรียบร้อยด้วย Silicone

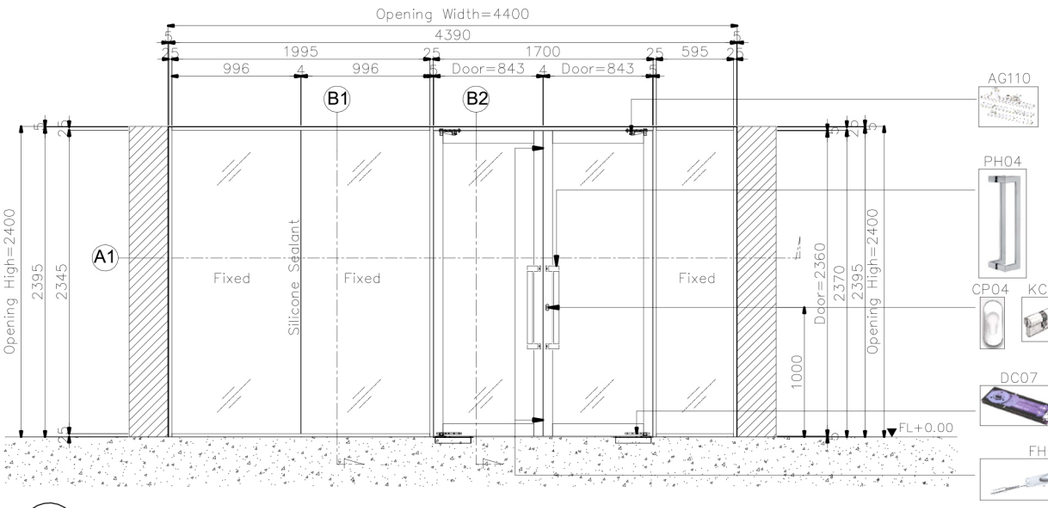

D16.13 ELEVATION
Scale 1 : 50

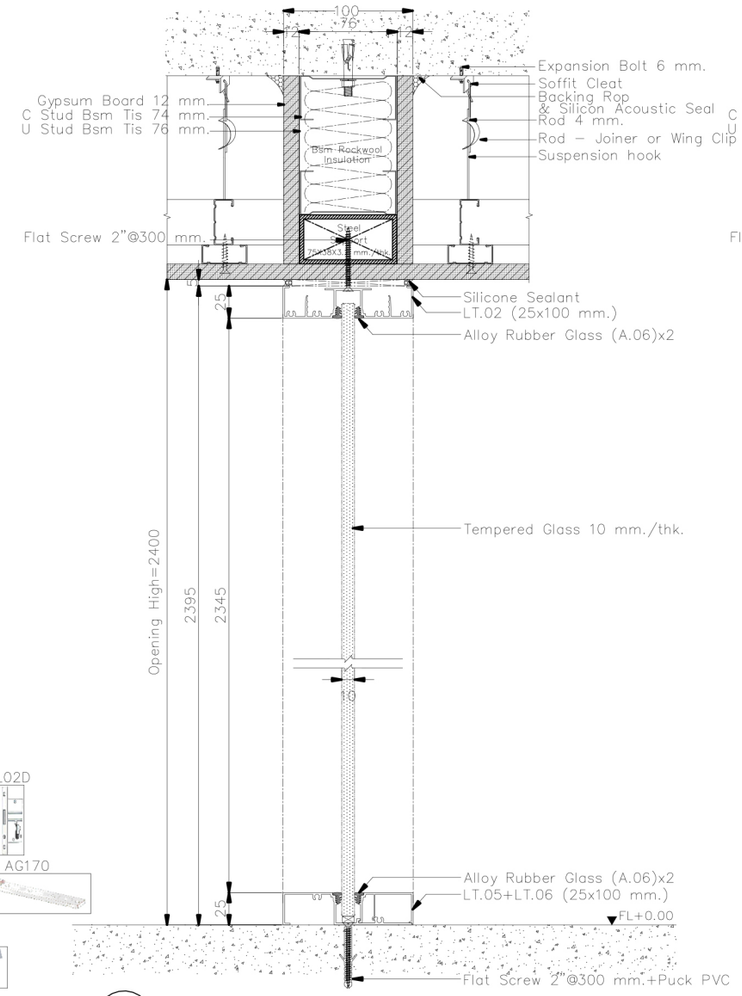

B1 SECTION
Scale 1 : 5

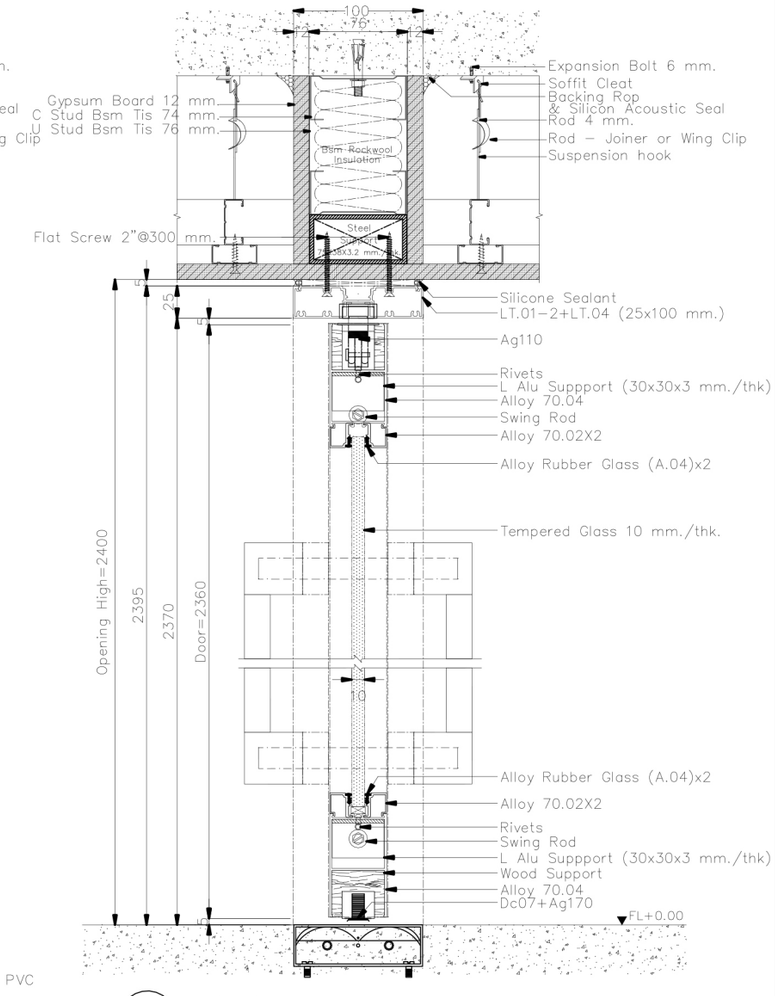

B2 SECTION
Scale 1 : 5

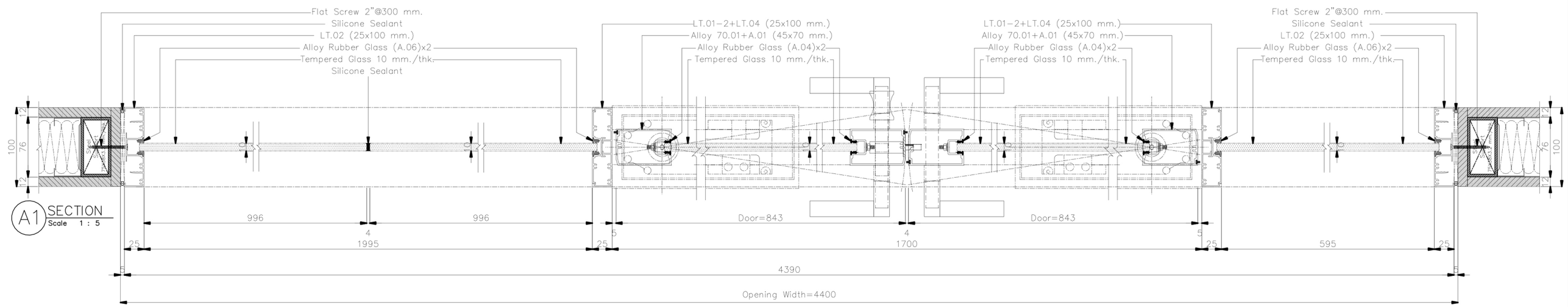

A1 SECTION
Scale 1 : 5

**ให้ผู้รับเหมา ตรวจสอบระยะหน้างานก่อนดำเนินการการ
(กระจกกว้างเกิน 3 เมตรควรมีซอยกลางหรือใช้กระจกหนา กันการกระพือ)
/หากติดปัญหาในการดำเนินงานปรึกษา DESIGNER ก่อนดำเนินการ

**ให้ผู้รับเหมาปรึกษาวิธีการติดตั้งและการ Modify วงกบ ALU. กับตัวแทนจำหน่าย
พร้อมให้ผู้รับเหมาทำตัวอย่างจริง 1 ชุด เพื่อให้ผู้ออกแบบอนุมัติก่อนดำเนินการ

**วิธีคำนวนยางอัดกระจก LT 100+45

-ขนาดร่องกระจก 24 มม(ยาง + กระจก + ยาง = 22 มม)

เช่น กระจก 6 มม ใช้ยาง 8+8
กระจก 8 มม ใช้ยาง 6+8
กระจก 10 มม ใช้ยาง 6+6 หรือ 4+8
กระจก 12 มม ใช้ยาง 5+5 หรือ 4+6

**เก็บความเรียบร้อยด้วย Silicone

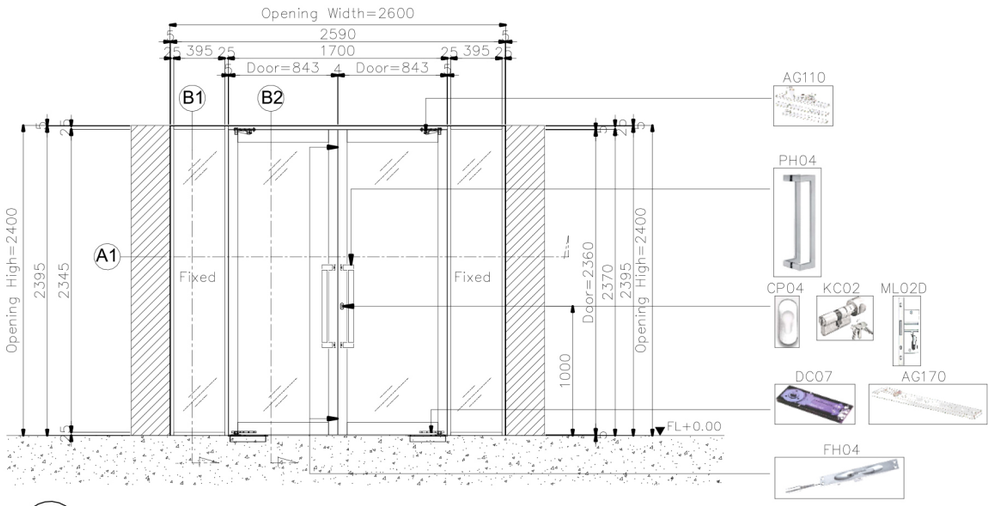

D16.14 ELEVATION
Scale 1 : 50

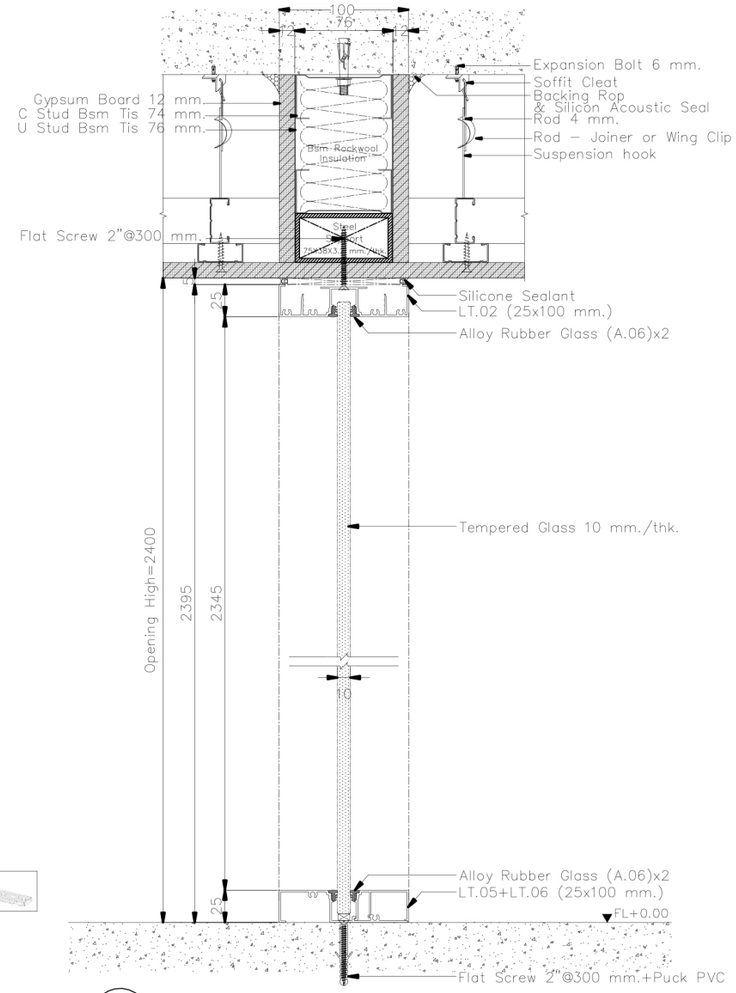

B1 SECTION
Scale 1 : 5

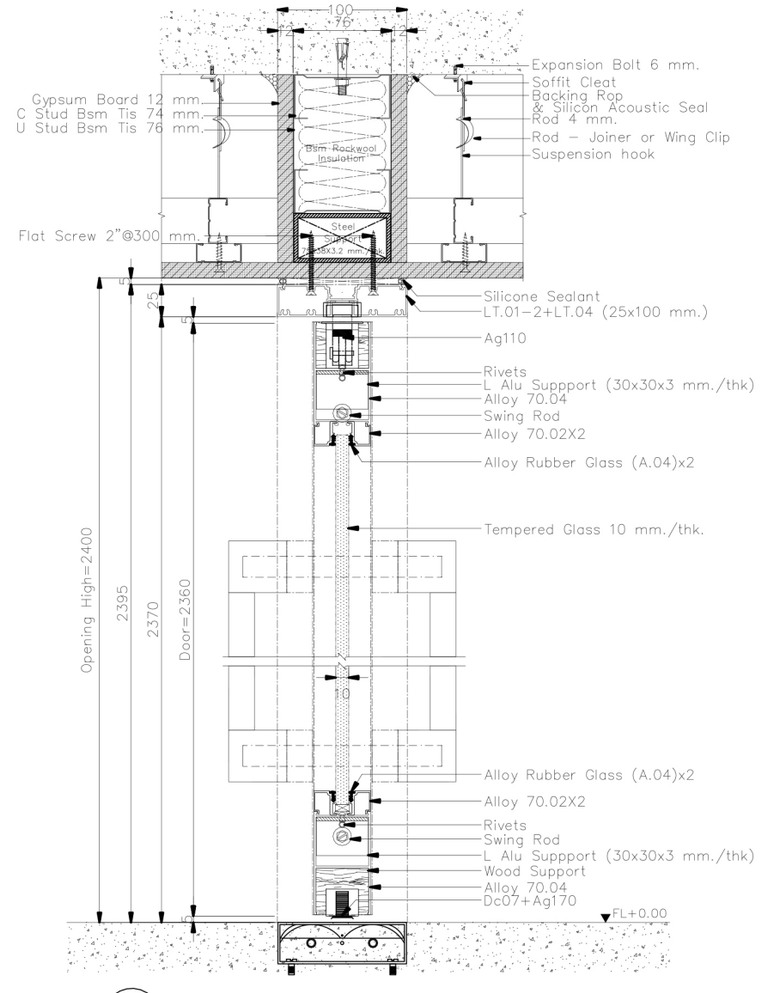

B2 SECTION
Scale 1 : 5

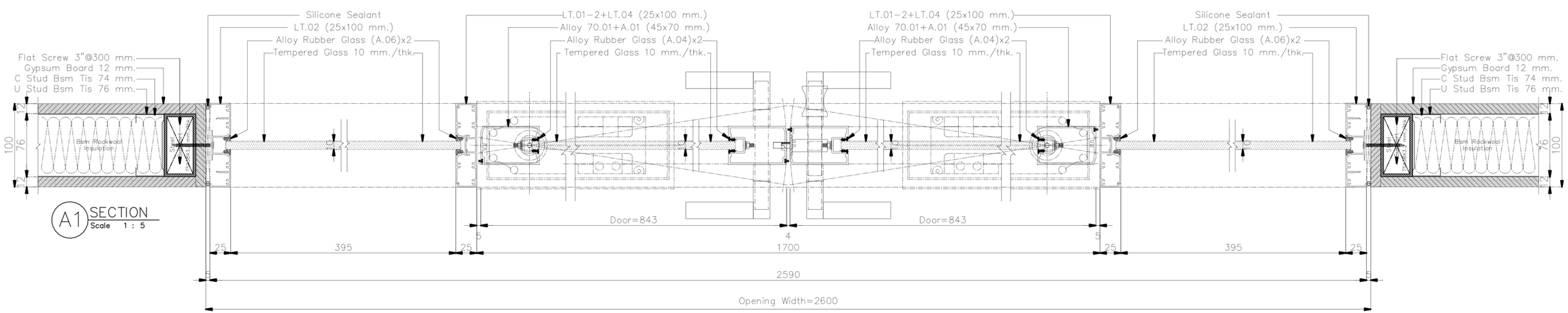

A1 SECTION
Scale 1 : 5

**ให้ผู้รับเหมา ตรวจสอบระยะหน้างานก่อนดำเนินการการ
(กระจกกว้างเกิน 3 เมตรควรมีซอยกลางหรือใช้กระจกหนา กันการกระพือ)
/หากติดปัญหาในการดำเนินงานปรึกษา DESIGNER ก่อนดำเนินการ

**ให้ผู้รับเหมาปรึกษาวิธีการติดตั้งและการ Modify วงกบ ALU. กับตัวแทนจำหน่าย
พร้อมให้ผู้รับเหมาทำตัวอย่างจริง 1 ชุด เพื่อให้ผู้ออกแบบอนุมัติก่อนดำเนินการ

**วิธีคำนวนยางอัดกระจก LT 100+45

-ขนาดร่องกระจก 24 มม(ยาง + กระจก + ยาง = 22 มม)

เช่น กระจก 6 มม ใช้ยาง 8+8
กระจก 8 มม ใช้ยาง 6+8
กระจก 10 มม ใช้ยาง 6+6 หรือ 4+8
กระจก 12 มม ใช้ยาง 5+5 หรือ 4+6

**เก็บความเรียบร้อยด้วย Silicone

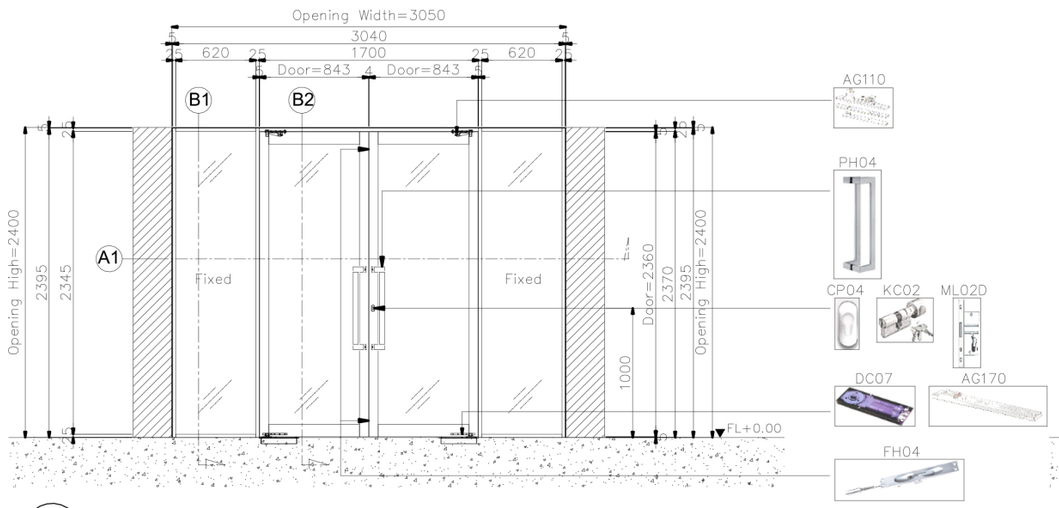

D16.15 ELEVATION
Scale 1 : 50

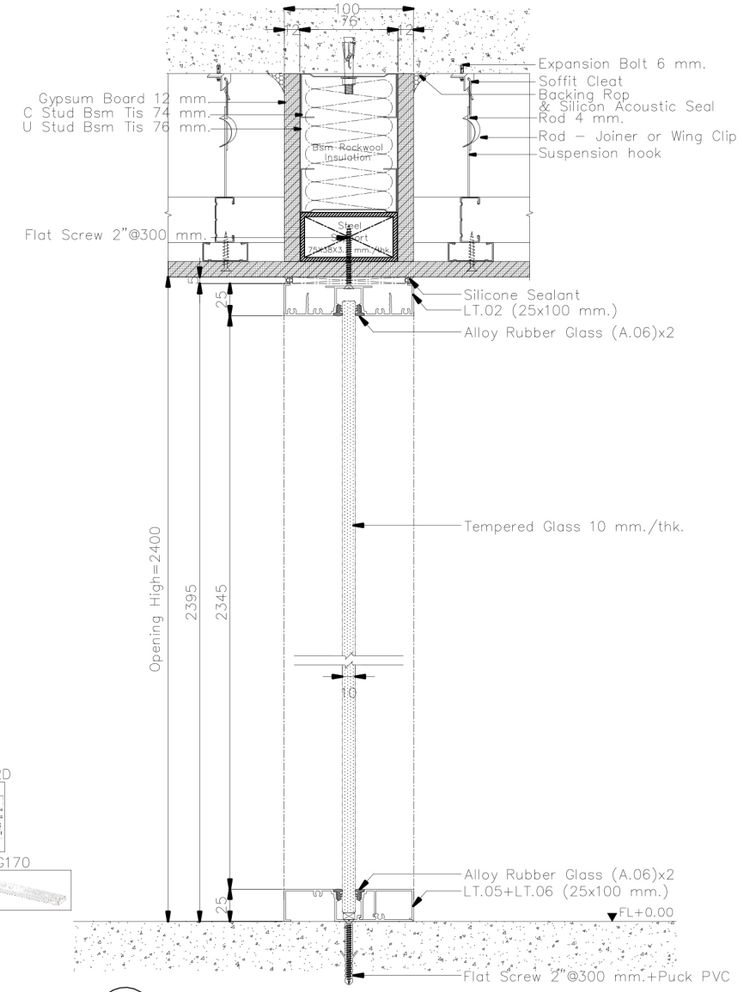

B1 SECTION
Scale 1 : 5

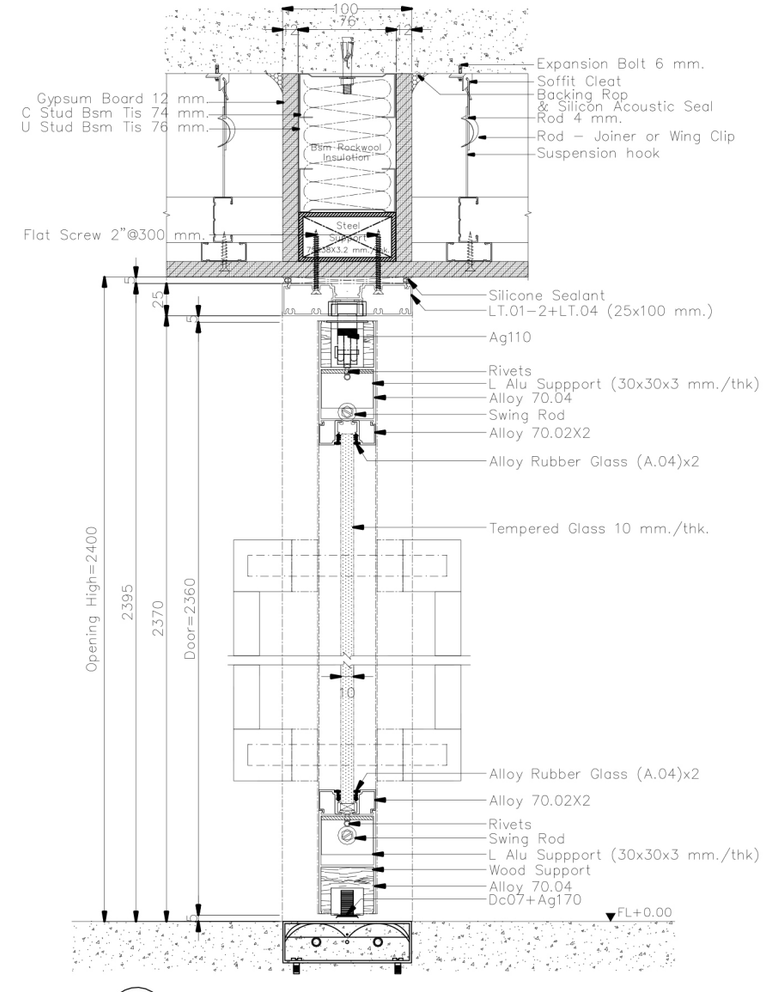

B2 SECTION
Scale 1 : 5

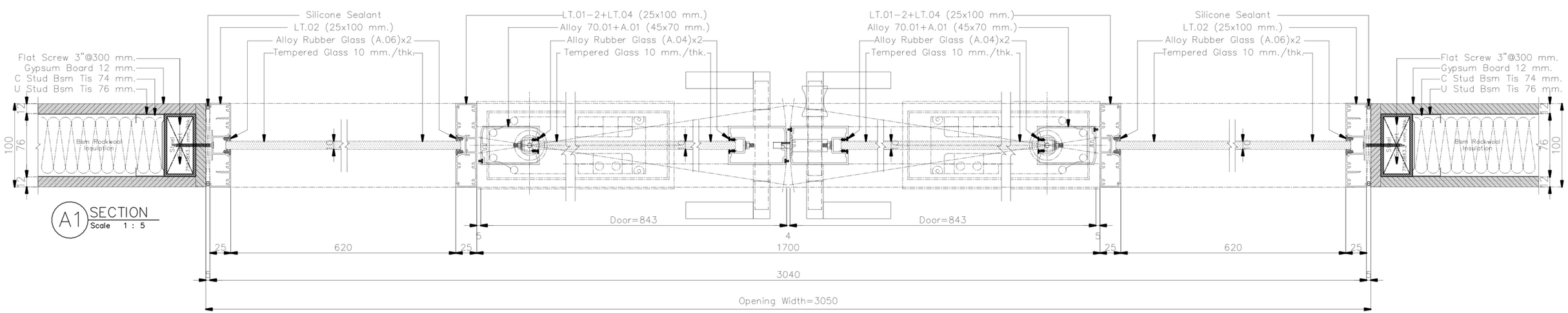

A1 SECTION
Scale 1 : 5

**ให้ผู้รับเหมา ตรวจสอบระยะหน้างานก่อนดำเนินการการ
(กระจกกว้างเกิน 3 เมตรควรมีซอยกลางหรือใช้กระจกหนา กันการกระพือ)
/หากติดปัญหาในการดำเนินงานปรึกษา DESIGNER ก่อนดำเนินการ

**ให้ผู้รับเหมาปรึกษาวิธีการติดตั้งและการ Modify วงกบ ALU. กับตัวแทนจำหน่าย
พร้อมให้ผู้รับเหมาทำตัวอย่างจริง 1 ชุด เพื่อให้ผู้ออกแบบอนุมัติก่อนดำเนินการ

**วิธีคำนวนยางอัดกระจก LT 100+45
-ขนาดร่องกระจก 24 มม(ยาง + กระจก + ยาง = 22 มม.)
เช่น กระจก 6 มม ใช้ยาง 8+8
กระจก 8 มม ใช้ยาง 6+8
กระจก 10 มม ใช้ยาง 6+6 หรือ 4+8
กระจก 12 มม ใช้ยาง 5+5 หรือ 4+6
**เก็บความเรียบร้อยด้วย Silicone

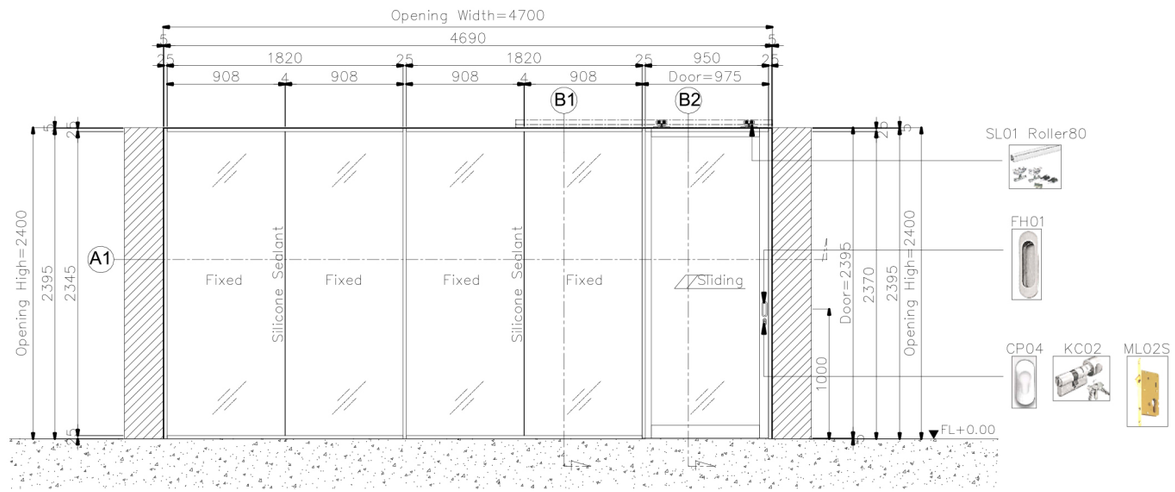

D17.2 ELEVATION
Scale 1 : 50

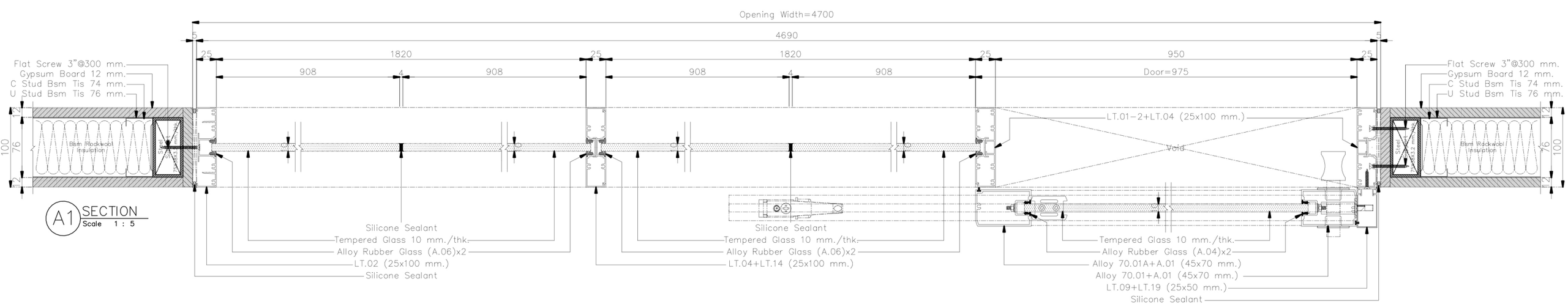

A1 SECTION
Scale 1 : 5

**ให้ผู้รับเหมา ตรวจสอบระยะหน้างานก่อนดำเนินการการ
(กระจกกว้างเกิน 3 เมตรควรมีซอยกลางหรือใช้กระจกหนา กันการกระพือ)
/หากติดปัญหาในการดำเนินงานปรึกษา DESIGNER ก่อนดำเนินการ

**ให้ผู้รับเหมาปรึกษาวิธีการติดตั้งและการ Modify วงกบ ALU. กับตัวแทนจำหน่าย
พร้อมให้ผู้รับเหมาทำตัวอย่างจริง 1 ชุด เพื่อให้ผู้ออกแบบอนุมัติก่อนดำเนินการ

**วิธีคำนวนยางอัดกระจก LT 100+45

-ขนาดร่องกระจก 24 มม(ยาง + กระจก + ยาง = 22 มม)

เช่น กระจก 6 มม ใช้ยาง 8+8
กระจก 8 มม ใช้ยาง 6+8
กระจก 10 มม ใช้ยาง 6+6 หรือ 4+8
กระจก 12 มม ใช้ยาง 5+5 หรือ 4+6

**เก็บความเรียบร้อยด้วย Silicone

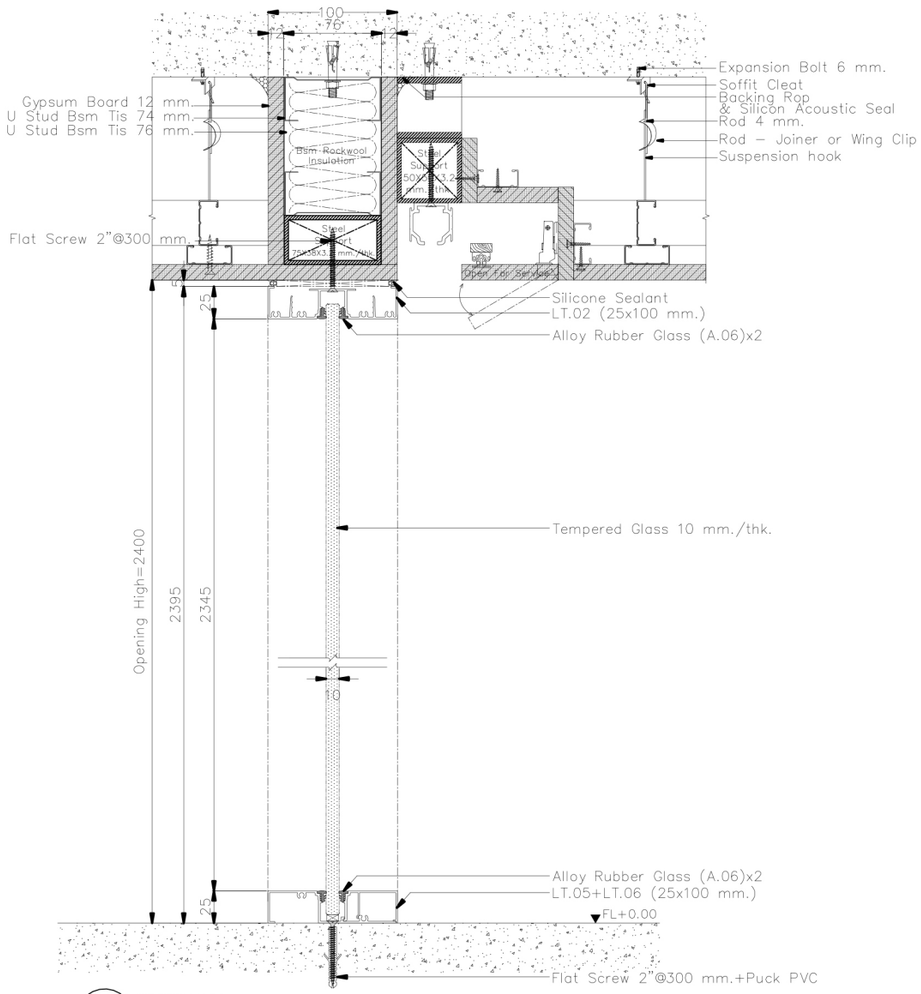

B1 SECTION
Scale 1 : 5

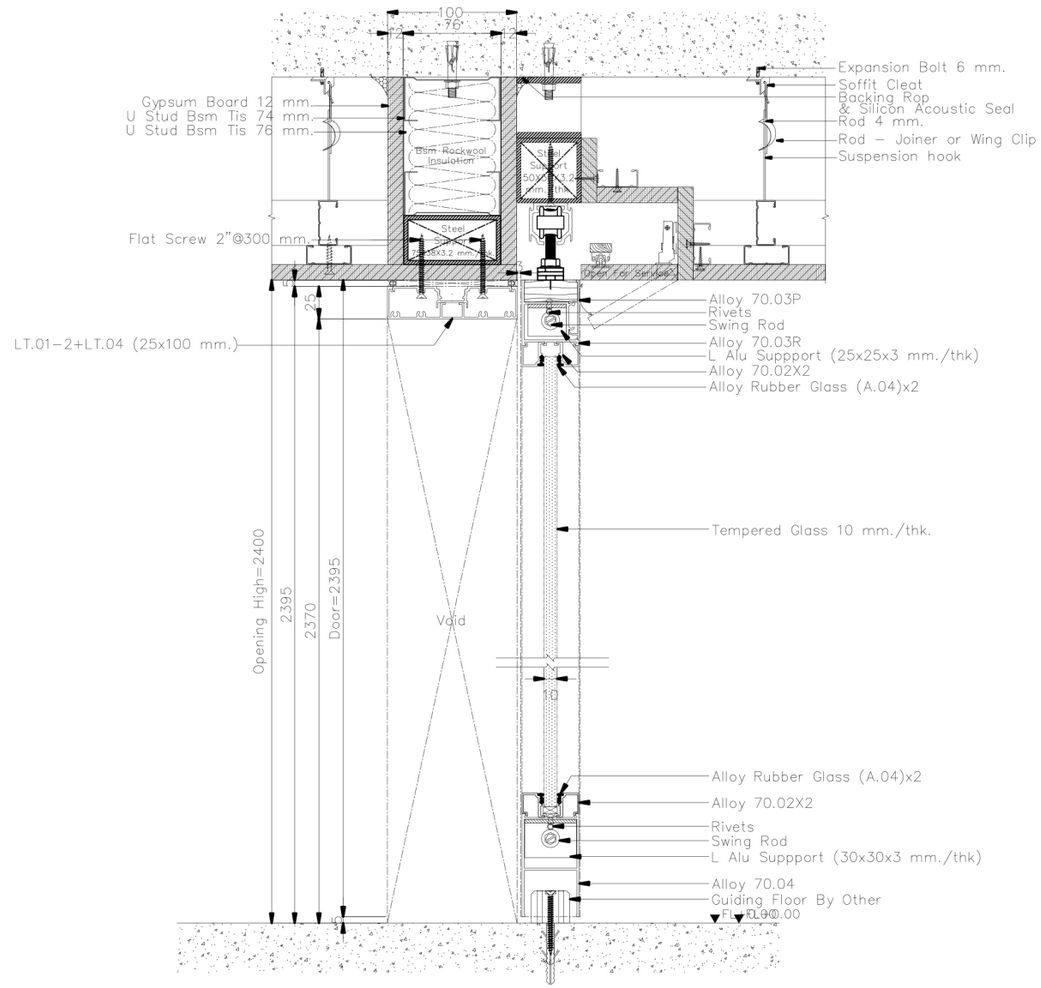

B2 SECTION
Scale 1 : 5

**ให้ผู้รับเหมา ตรวจสอบระยะหน้างานก่อนดำเนินการการ
(กระจกกว้างเกิน 3 เมตรควรมีซอยกลางหรือใช้กระจกหนา กันการกระพือ)
/หากติดปัญหาในการดำเนินงานปรึกษา DESIGNER ก่อนดำเนินการ

**ให้ผู้รับเหมาปรึกษาวิธีการติดตั้งและการ Modify วงกบ ALU. กับตัวแทนจำหน่าย
พร้อมให้ผู้รับเหมาทำตัวอย่างจริง 1 ชุด เพื่อให้ผู้ออกแบบอนุมัติก่อนดำเนินการ

**วิธีคำนวนยางอัดกระจก LT 100+45

-ขนาดรองกระจก 24 มม(ยาง + กระจก + ยาง = 22 มม)

เช่น กระจก 6 มม ใช้ยาง 8+8
กระจก 8 มม ใช้ยาง 6+8
กระจก 10 มม ใช้ยาง 6+6 หรือ 4+8
กระจก 12 มม ใช้ยาง 5+5 หรือ 4+6

**เก็บความเรียบร้อยด้วย Silicone

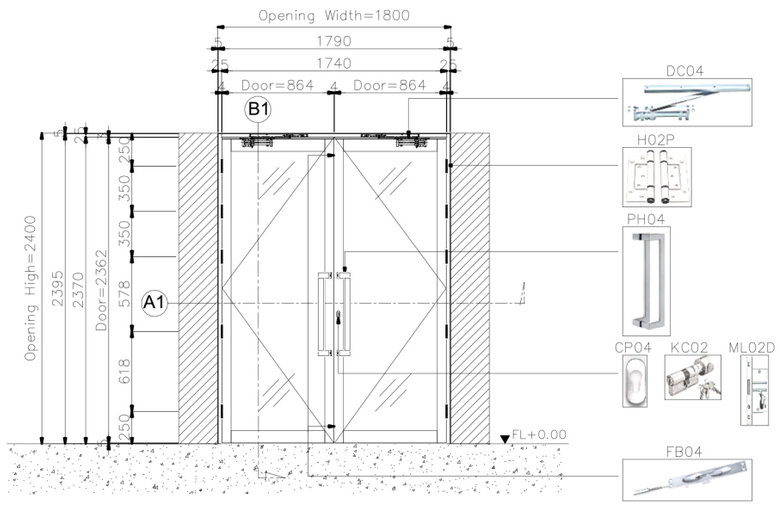

D15.11 ELEVATION
Scale 1 : 50

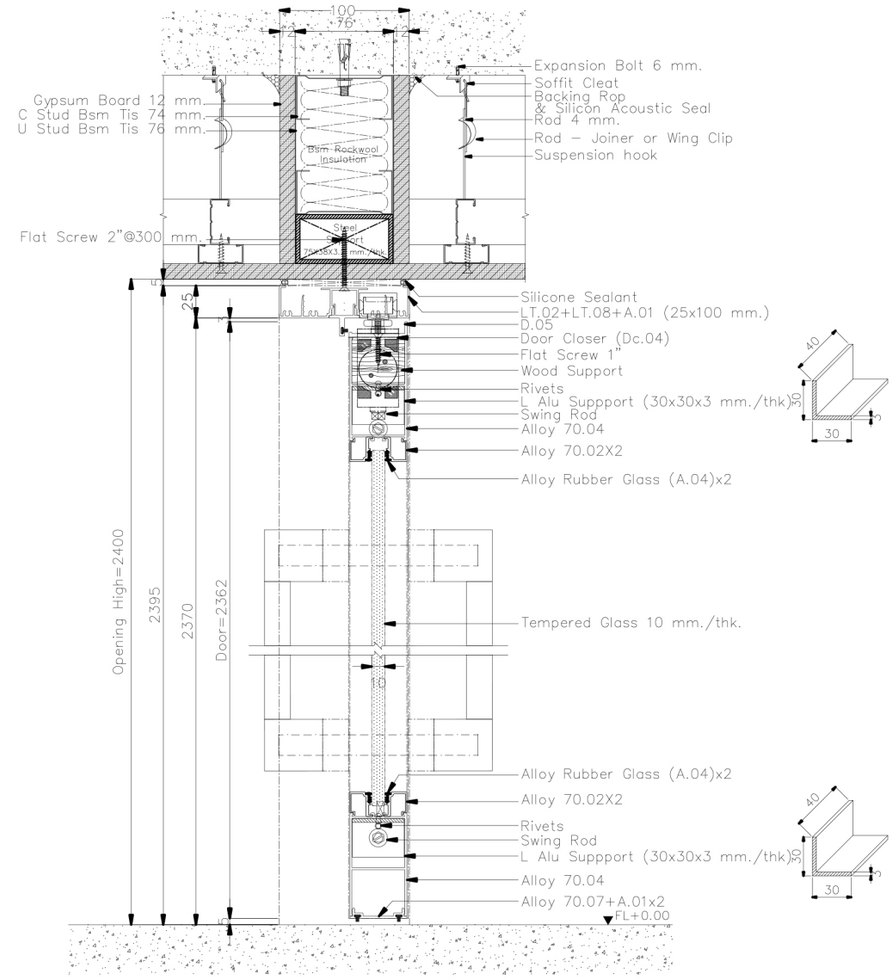

B2 SECTION
Scale 1 : 5

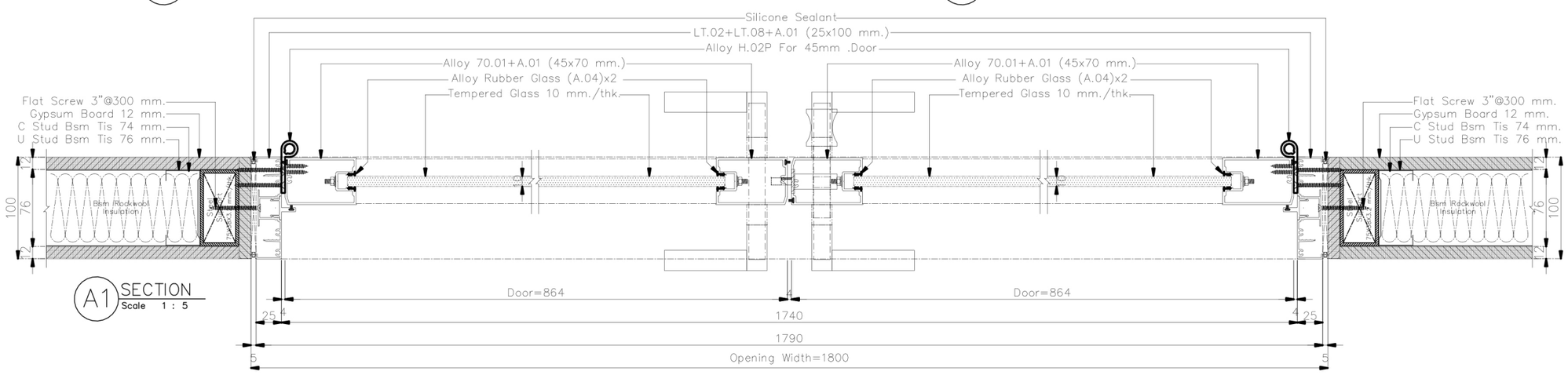

A1 SECTION
Scale 1 : 5

**ให้ผู้รับเหมา ตรวจสอบระยะหน้างานก่อนดำเนินการการ
(กระจกกว้างเกิน 3 เมตรควรมีซอยกลางหรือใช้กระจกหนา กันการกระพือ)
/หากติดปัญหาในการดำเนินงานปรึกษา DESIGNER ก่อนดำเนินการ

**ให้ผู้รับเหมาปรึกษาวิธีการติดตั้งและการ Modify วงกบ ALU. กับตัวแทนจำหน่าย
พร้อมให้ผู้รับเหมาทำตัวอย่างจริง 1 ชุด เพื่อให้ผู้ออกแบบอนุมัติก่อนดำเนินการ

**วิธีคำนวนยางอัดกระจก LT 100+45
-ขนาดร่องกระจก 24 มม(ยาง + กระจก + ยาง = 22 มม)
เช่น กระจก 6 มม ใช้ยาง 8+8
กระจก 8 มม ใช้ยาง 6+8
กระจก 10 มม ใช้ยาง 6+6 หรือ 4+8
กระจก 12 มม ใช้ยาง 5+5 หรือ 4+6
**เก็บความเรียบร้อยด้วย Silicone

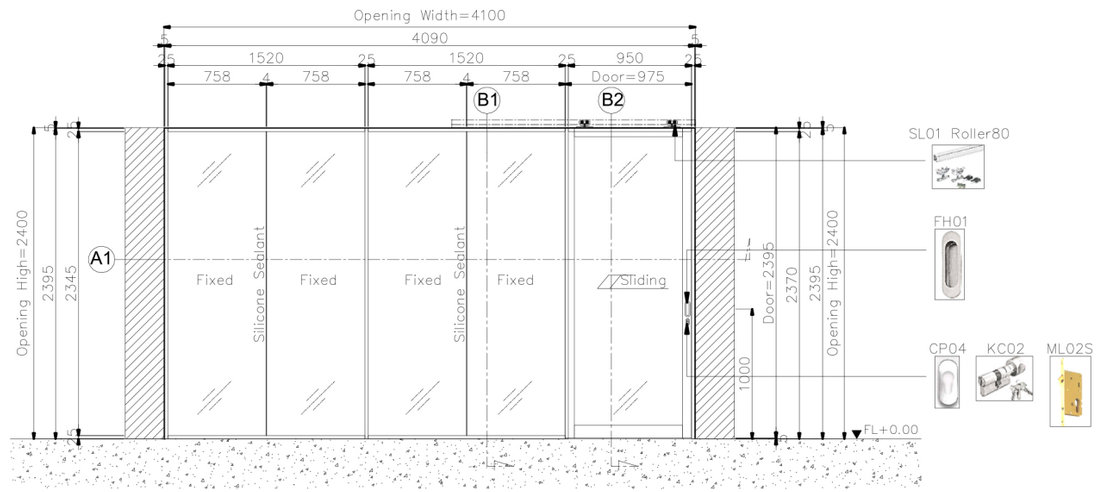

D18.2 ELEVATION
Scale 1 : 50

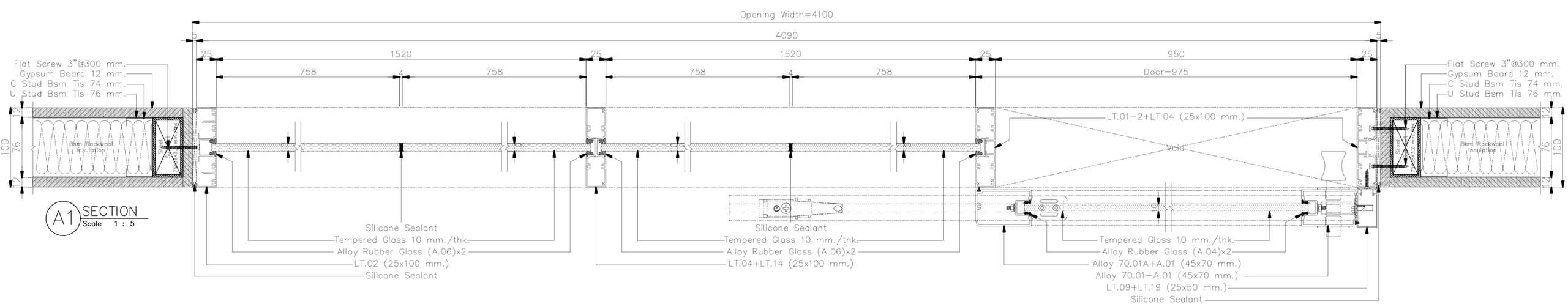

A1 SECTION
Scale 1 : 5

**ให้ผู้รับเหมา ตรวจสอบระยะหน้างานก่อนดำเนินการการ
(กระจกกว้างเกิน 3 เมตรควรมีซอยกลางหรือใช้กระจกหนา กันการกระพือ)
/หากติดปัญหาในการดำเนินงานปรึกษา DESIGNER ก่อนดำเนินการ

**ให้ผู้รับเหมาปรึกษาวิธีการติดตั้งและการ Modify วงกบ ALU. กับตัวแทนจำหน่าย
พร้อมให้ผู้รับเหมาทำตัวอย่างจริง 1 ชุด เพื่อให้ผู้ออกแบบอนุมัติก่อนดำเนินการ

**วิธีคำนวนยางอัดกระจก LT 100+45

–ขนาดร่องกระจก 24 มม.(ยาง + กระจก + ยาง = 22 มม.)

เช่น กระจก 6 มม. ใช้ยาง 8+8
กระจก 8 มม. ใช้ยาง 6+8
กระจก 10 มม. ใช้ยาง 6+6 หรือ 4+8
กระจก 12 มม. ใช้ยาง 5+5 หรือ 4+6

**เก็บความเรียบร้อยด้วย Silicone

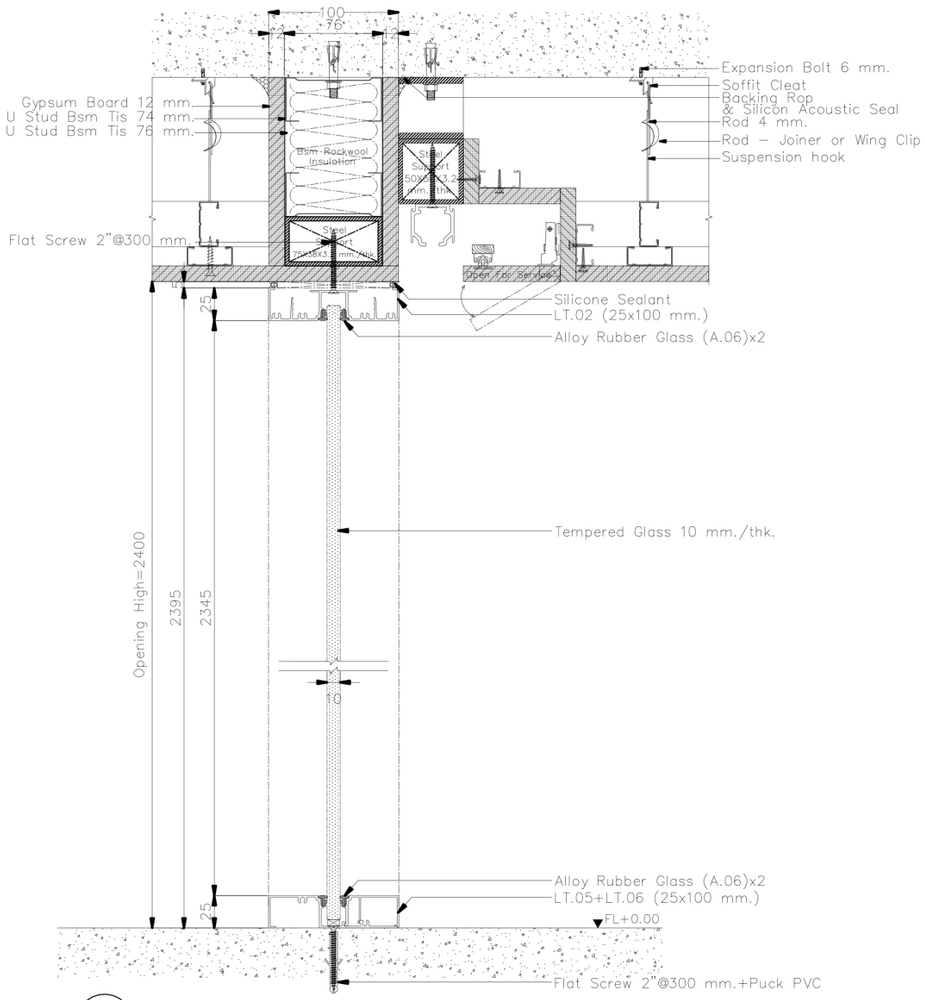

B1 SECTION
Scale 1 : 5

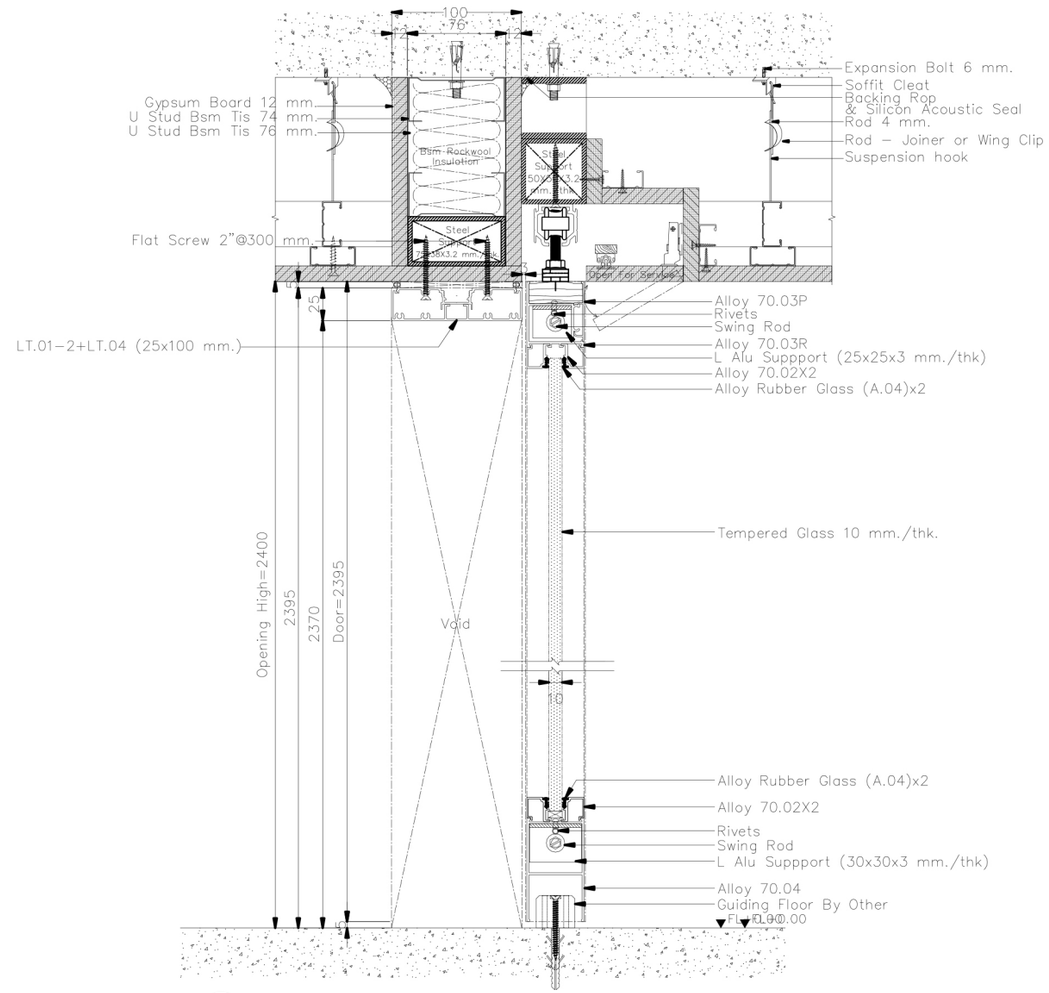

B2 SECTION
Scale 1 : 5

**ให้ผู้รับเหมา ตรวจสอบระยะหน้างานก่อนดำเนินการการ
(กระจกกว้างเกิน 3 เมตรควรมีซอยกลางหรือใช้กระจกหนา กันการกระพือ)
/หากติดปัญหาในการดำเนินงานปรึกษา DESIGNER ก่อนดำเนินการ

**ให้ผู้รับเหมาปรึกษาวิธีการติดตั้งและการ Modify วงกบ ALU. กับตัวแทนจำหน่าย
พร้อมให้ผู้รับเหมาทำตัวอย่างจริง 1 ชุด เพื่อให้ผู้ออกแบบอนุมัติก่อนดำเนินการ

**วิธีคำนวนยางอัดกระจก LT 100+45

-ขนาดร่องกระจก 24 มม(ยาง + กระจก + ยาง = 22 มม)

เช่น กระจก 6 มม ใช้ยาง 8+8
กระจก 8 มม ใช้ยาง 6+8
กระจก 10 มม ใช้ยาง 6+6 หรือ 4+8
กระจก 12 มม ใช้ยาง 5+5 หรือ 4+6

**เก็บความเรียบร้อยด้วย Silicone

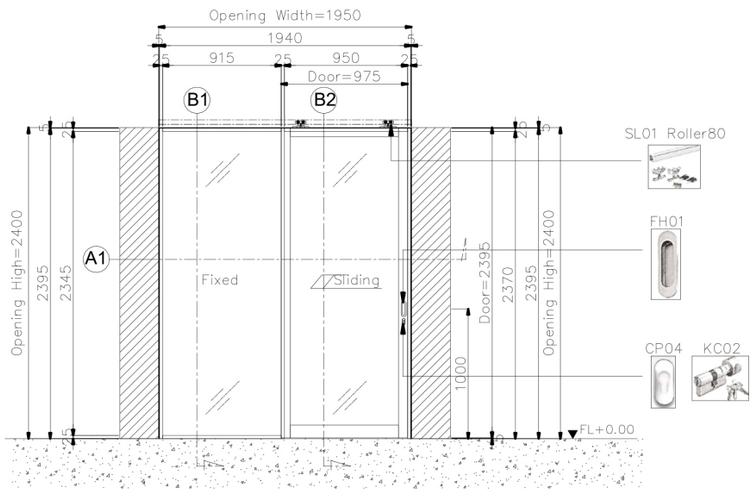

D18.3 ELEVATION
Scale 1 : 50

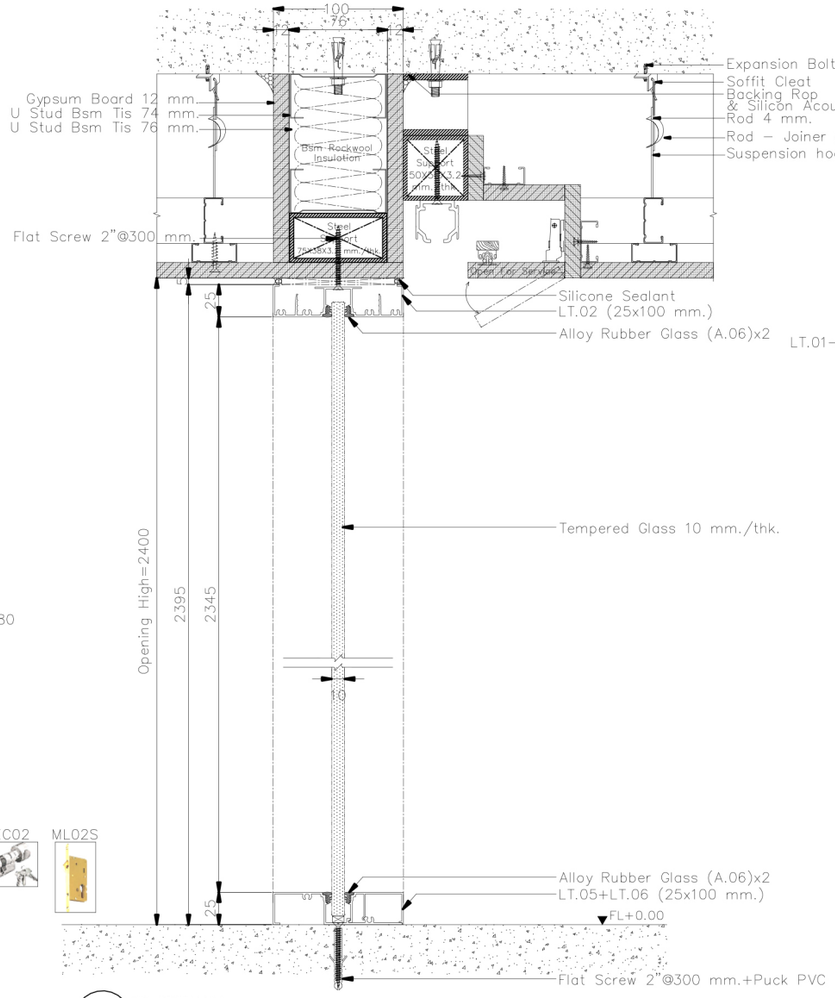

B1 SECTION
Scale 1 : 5

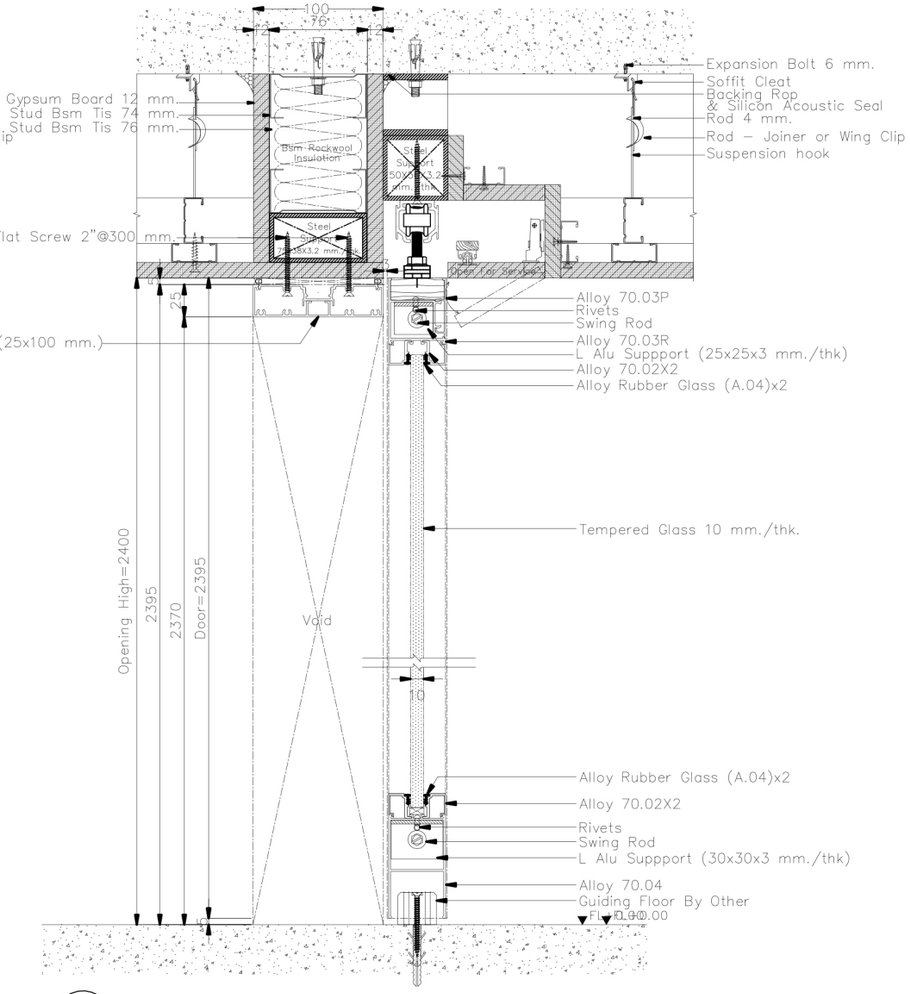

B2 SECTION
Scale 1 : 5

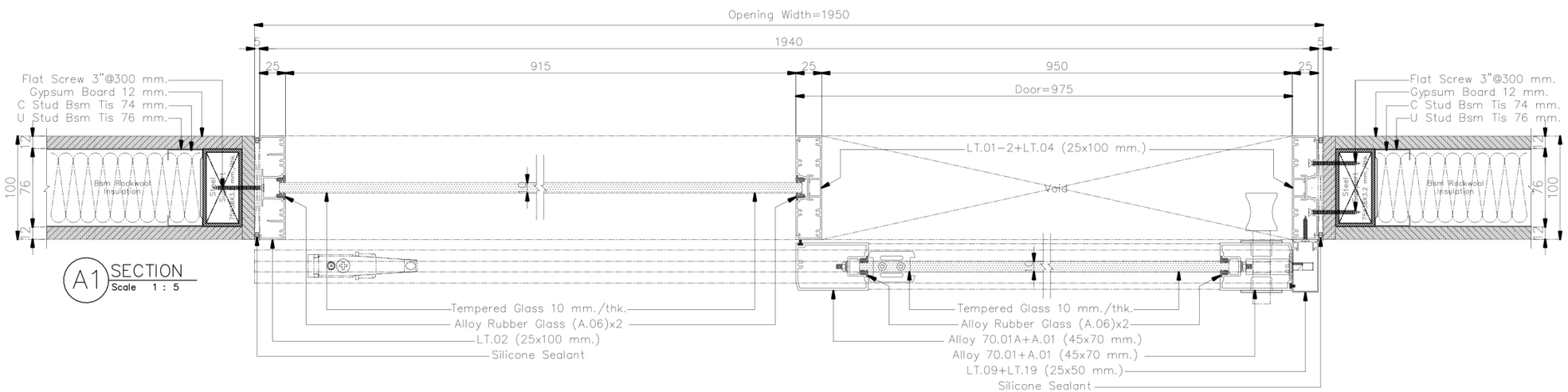

A1 SECTION
Scale 1 : 5

**ให้ผู้รับเหมา ตรวจสอบระยะหน้างานก่อนดำเนินการการ
(กระจกกว้างเกิน 3 เมตรควรมีซอยกลางหรือใช้กระจกหนา กันการกระพือ)
/หากติดปัญหาในการดำเนินงานปรึกษา DESIGNER ก่อนดำเนินการ

**ให้ผู้รับเหมาปรึกษาวิธีการติดตั้งและการ Modify วงกบ ALU. กับตัวแทนจำหน่าย
พร้อมให้ผู้รับเหมาทำตัวอย่างจริง 1 ชุด เพื่อให้ผู้ออกแบบอนุมัติก่อนดำเนินการ

**วิธีคำนวนยางอัดกระจก LT 100+45

–ขนาดร่องกระจก 24 มม.(ยาง + กระจก + ยาง = 22 มม.)

เช่น กระจก 6 มม ใช้ยาง 8+8
กระจก 8 มม ใช้ยาง 6+8
กระจก 10 มม ใช้ยาง 6+6 หรือ 4+8
กระจก 12 มม ใช้ยาง 5+5 หรือ 4+6

**เก็บความเรียบร้อยด้วย Silicone

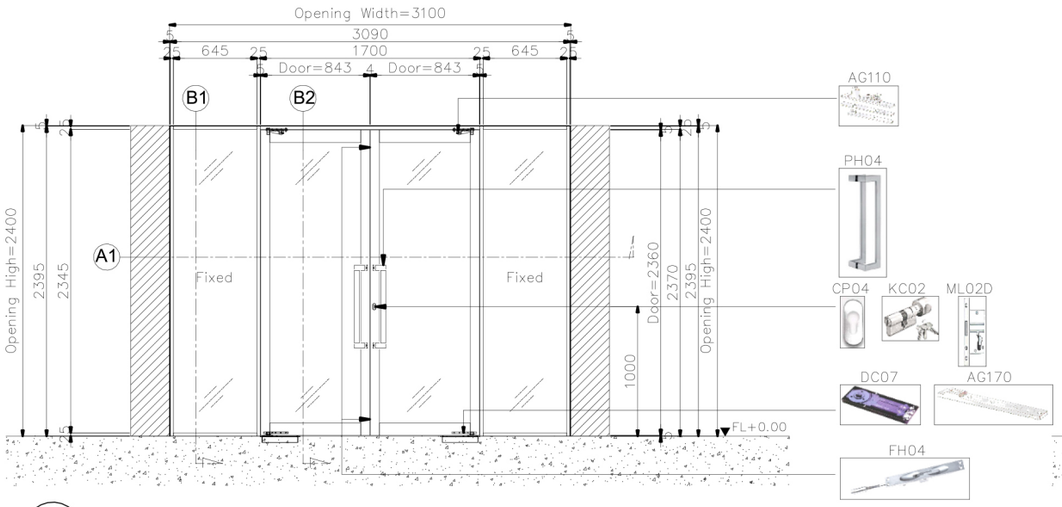

D18.4 ELEVATION
Scale 1 : 50

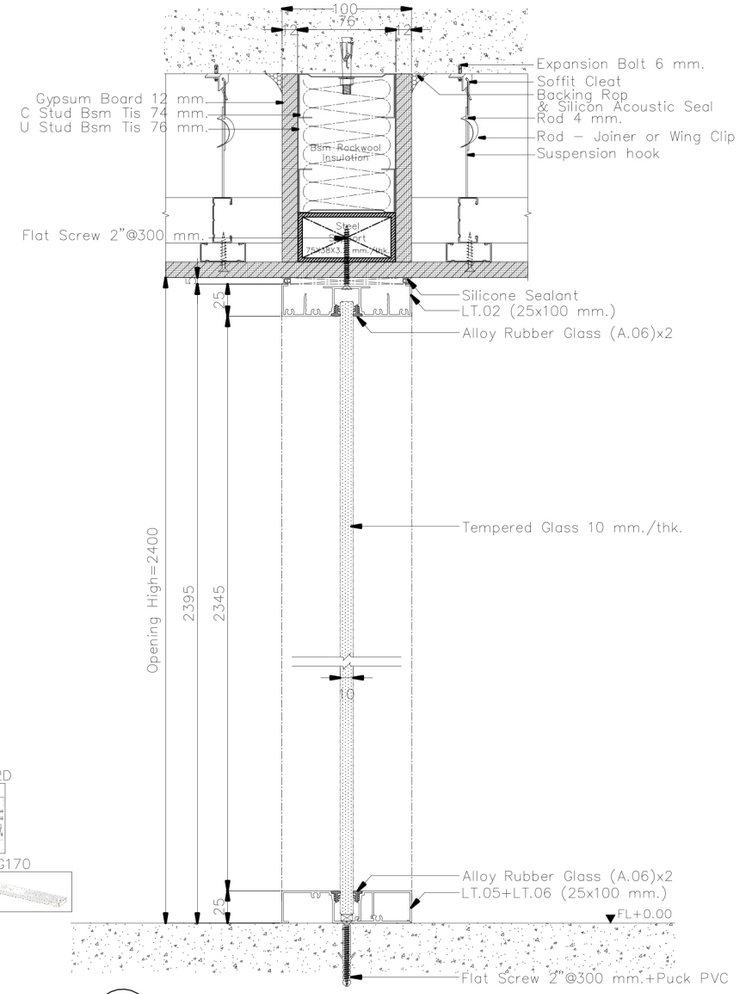

B1 SECTION
Scale 1 : 5

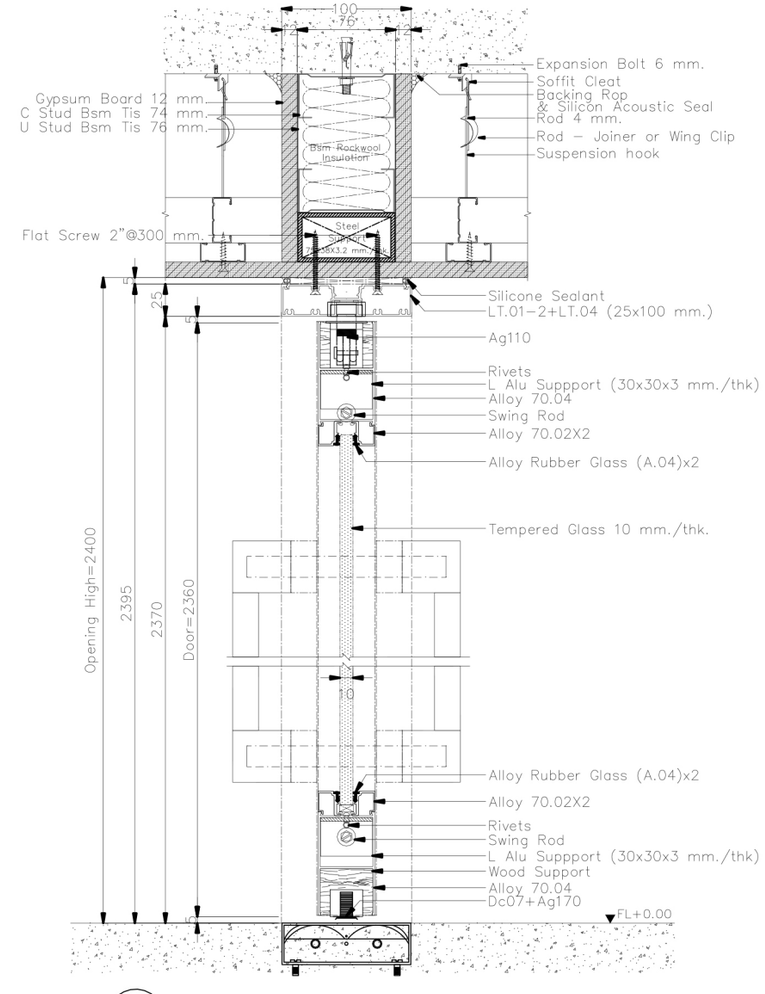

B2 SECTION
Scale 1 : 5

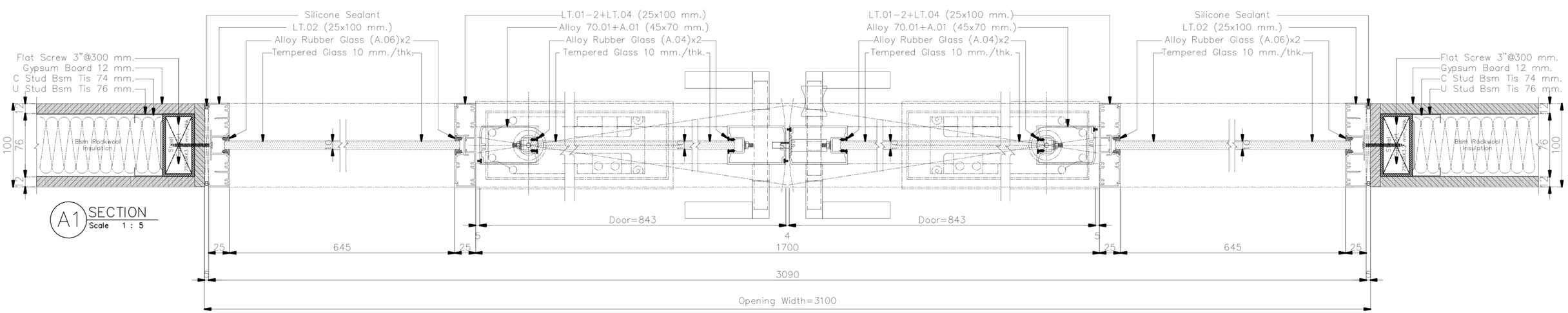

A1 SECTION
Scale 1 : 5

**ให้ผู้รับเหมา ตรวจสอบระยะหน้างานก่อนดำเนินการการ
(กระจกกว้างเกิน 3 เมตรควรมีซอยกลางหรือใช้กระจกหนา กันการกระพือ)
/หากติดปัญหาในการดำเนินงานปรึกษา DESIGNER ก่อนดำเนินการ

**ให้ผู้รับเหมาปรึกษาวิธีการติดตั้งและการ Modify วงกบ ALU. กับตัวแทนจำหน่าย
พร้อมให้ผู้รับเหมาทำตัวอย่างจริง 1 ชุด เพื่อให้ผู้ออกแบบอนุมัติก่อนดำเนินการ

**วิธีคำนวนยางอัดกระจก LT 100+45
–ขนาดร่องกระจก 24 มม.(ยาง + กระจก + ยาง = 22 มม.)
เช่น กระจก 6 มม ใช้ยาง 8+8
กระจก 8 มม ใช้ยาง 6+8
กระจก 10 มม ใช้ยาง 6+6 หรือ 4+8
กระจก 12 มม ใช้ยาง 5+5 หรือ 4+6

**เก็บความเรียบร้อยด้วย Silicone

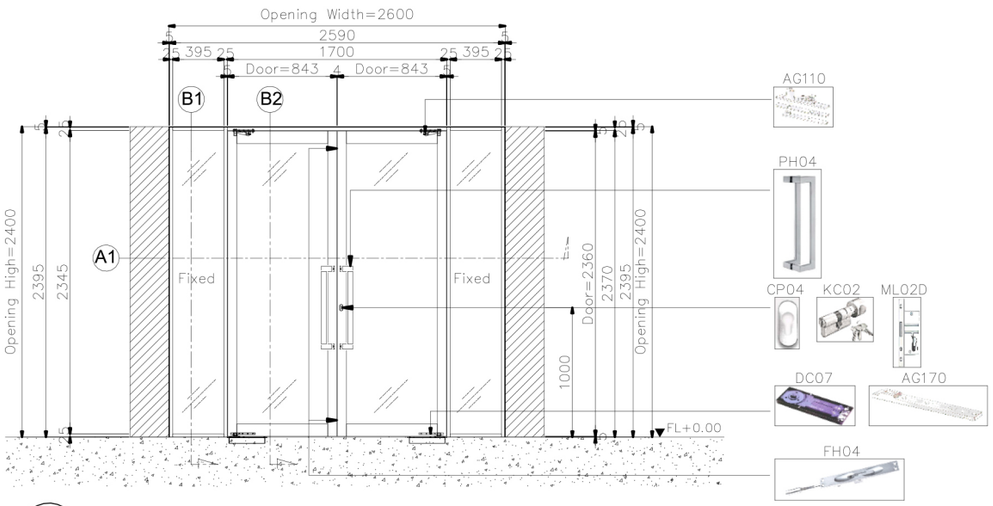

D18.6 ELEVATION
Scale 1 : 50

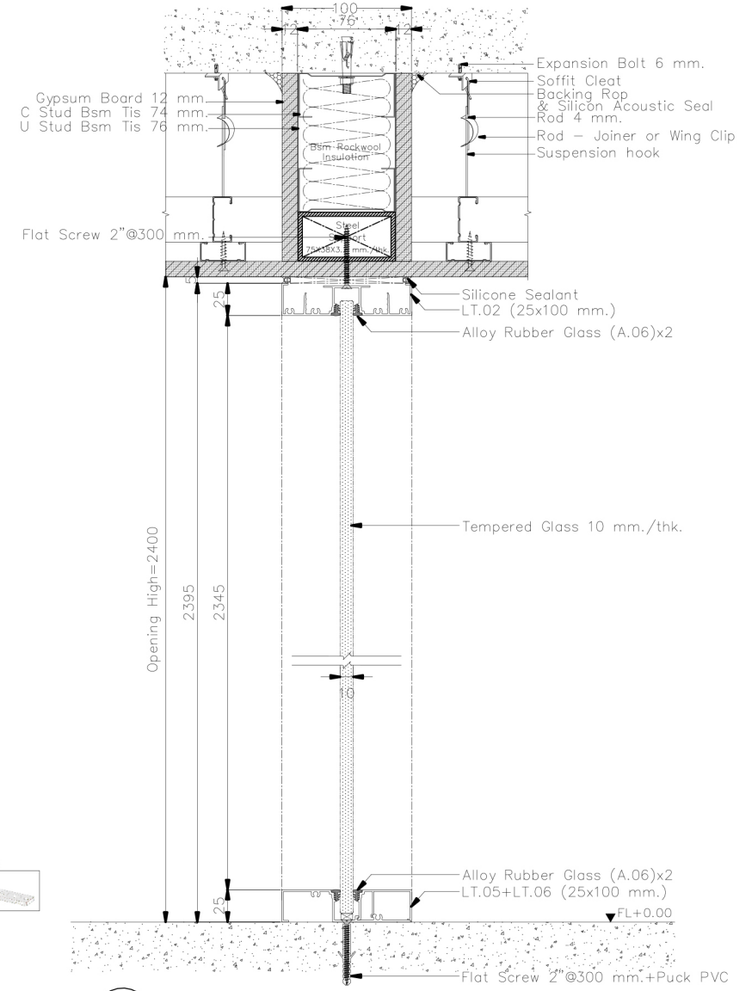

B1 SECTION
Scale 1 : 5

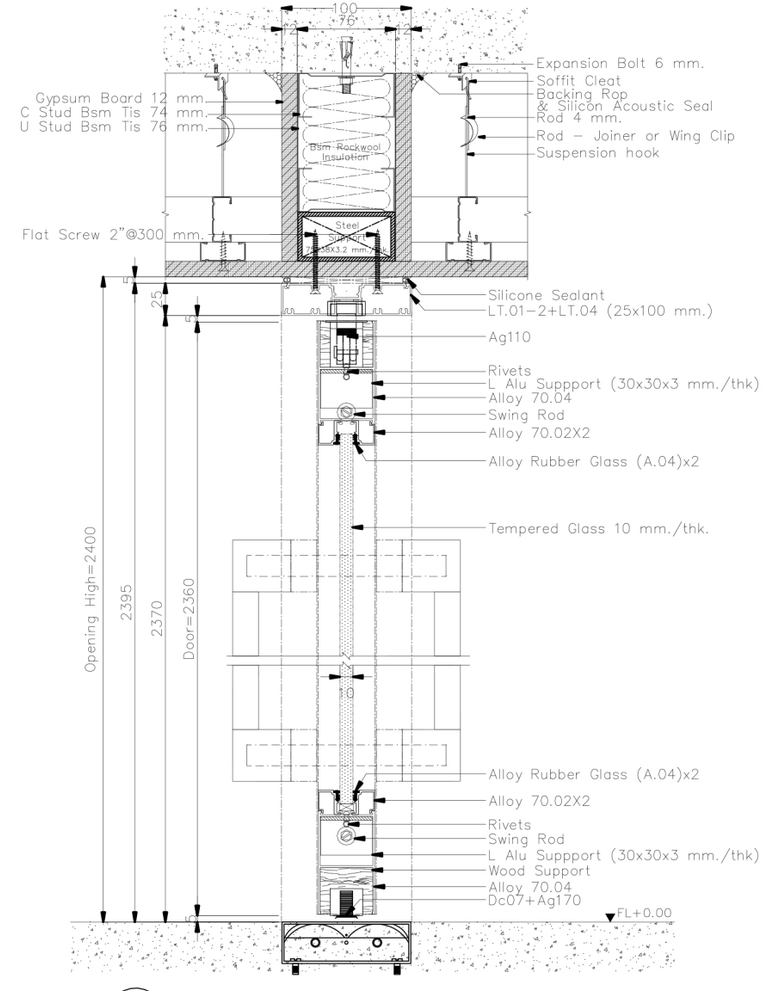

B2 SECTION
Scale 1 : 5

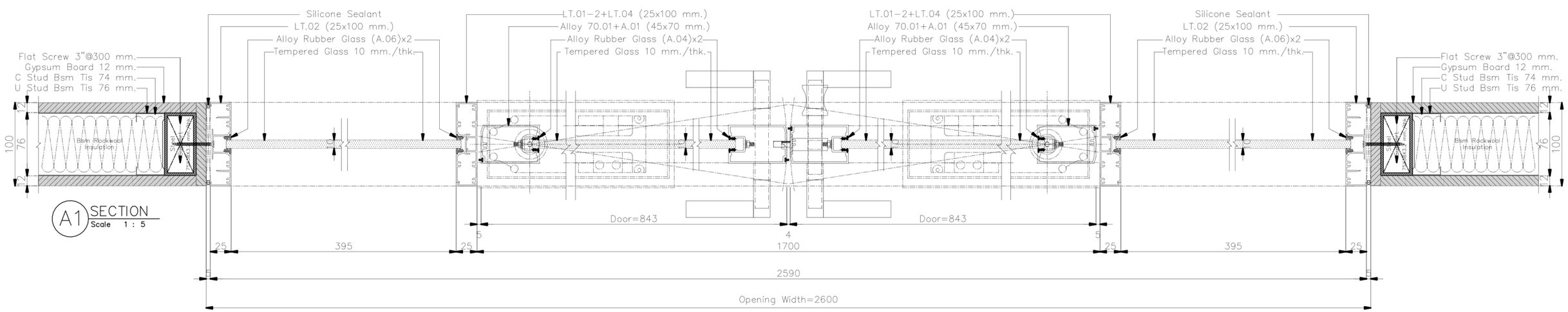

A1 SECTION
Scale 1 : 5

**ให้ผู้รับเหมา ตรวจสอบระยะหน้างานก่อนดำเนินการการ
(กระจกกว้างเกิน 3 เมตรควรมีซอยกลางหรือใช้กระจกหนา กันการกระพือ)
/หากติดปัญหาในการดำเนินงานปรึกษา DESIGNER ก่อนดำเนินการ

**ให้ผู้รับเหมาปรึกษาวิธีการติดตั้งและการ Modify วงกบ ALU. กับตัวแทนจำหน่าย
พร้อมให้ผู้รับเหมาทำตัวอย่างจริง 1 ชุด เพื่อให้ผู้ออกแบบอนุมัติก่อนดำเนินการ

**วิธีคำนวนยางอัดกระจก LT 100+45

-ขนาดร่องกระจก 24 มม.(ยาง + กระจก + ยาง = 22 มม)

เช่น กระจก 6 มม ใช้ยาง 8+8
กระจก 8 มม ใช้ยาง 6+8
กระจก 10 มม ใช้ยาง 6+6 หรือ 4+8
กระจก 12 มม ใช้ยาง 5+5 หรือ 4+6

**เก็บความเรียบร้อยด้วย Silicone

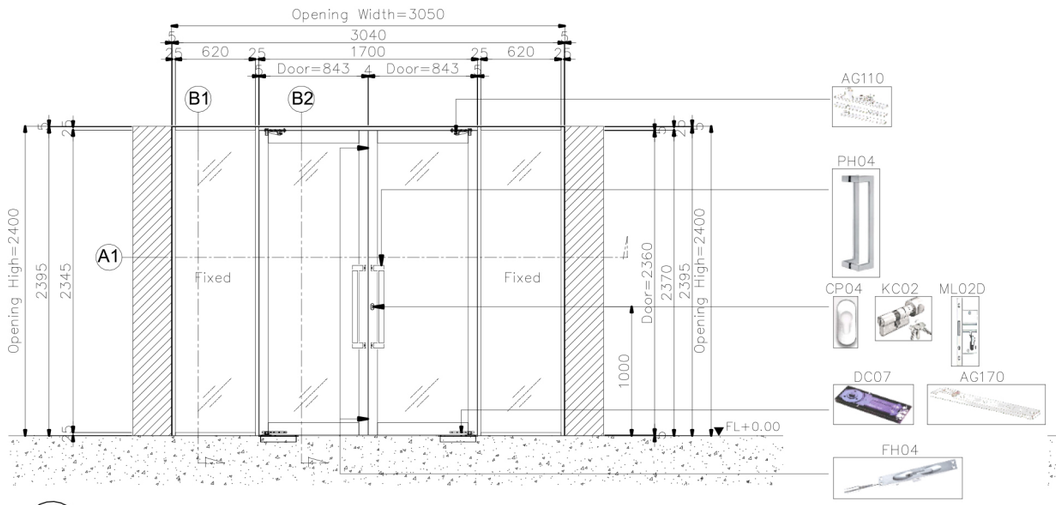

D18.7 ELEVATION
Scale 1 : 50

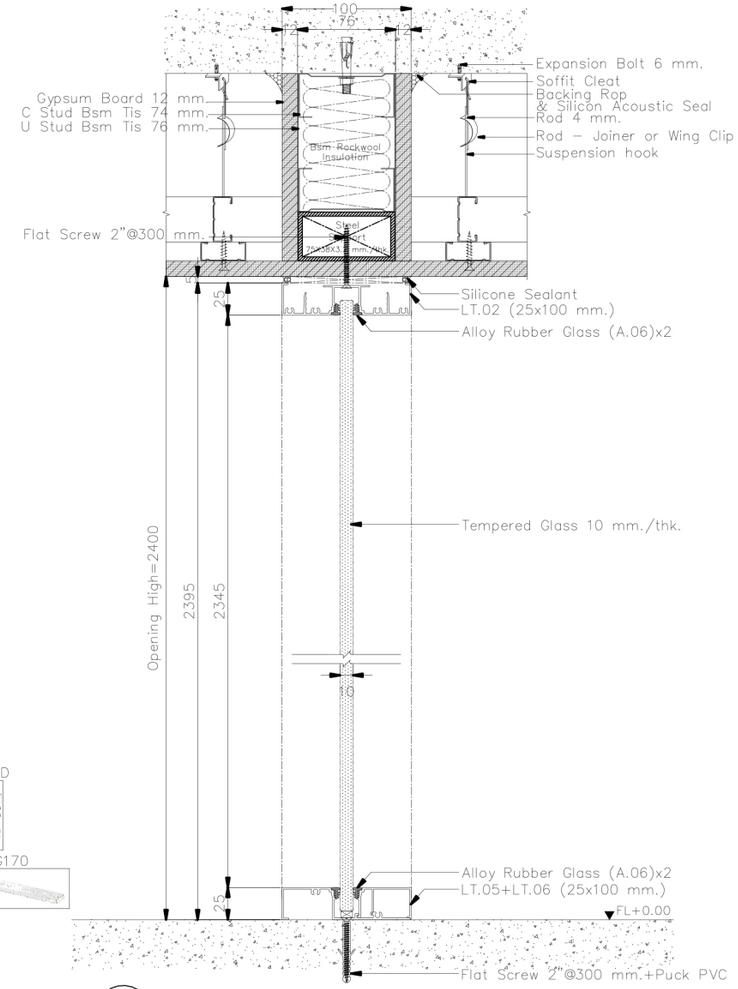

B1 SECTION
Scale 1 : 5

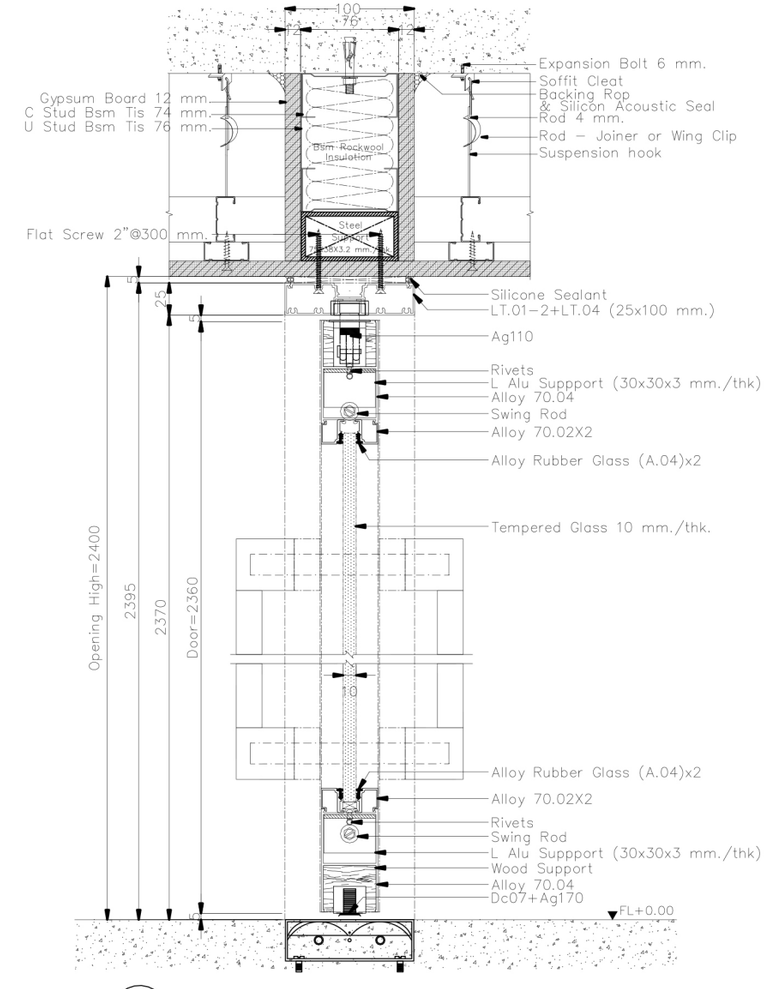

B2 SECTION
Scale 1 : 5

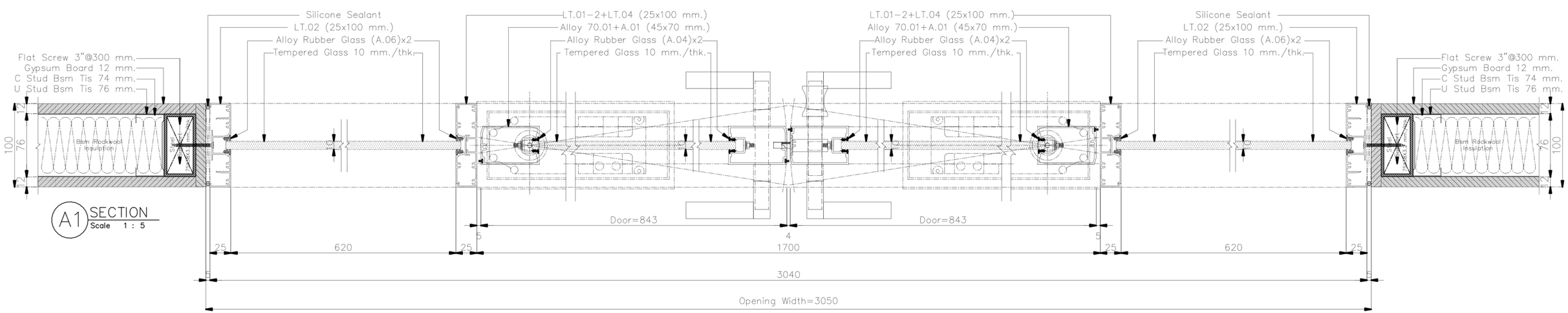

A1 SECTION
Scale 1 : 5

**ให้ผู้รับเหมา ตรวจสอบระยะหน้างานก่อนดำเนินการการ
(กระจกกว้างเกิน 3 เมตรควรมีซอยกลางหรือใช้กระจกหนา กันการกระพือ)
/หากติดปัญหาในการดำเนินงานปรึกษา DESIGNER ก่อนดำเนินการ

**ให้ผู้รับเหมาปรึกษาวิธีการติดตั้งและการ Modify วงกบ ALU. กับตัวแทนจำหน่าย
พร้อมให้ผู้รับเหมาทำตัวอย่างจริง 1 ชุด เพื่อให้ผู้ออกแบบอนุมัติก่อนดำเนินการ

**วิธีคำนวนยางอัดกระจก LT 100+45

-ขนาดร่องกระจก 24 มม(ยาง + กระจก + ยาง = 22 มม)

เช่น กระจก 6 มม ใช้ยาง 8+8
กระจก 8 มม ใช้ยาง 6+8
กระจก 10 มม ใช้ยาง 6+6 หรือ 4+8
กระจก 12 มม ใช้ยาง 5+5 หรือ 4+6

**เก็บความเรียบร้อยด้วย Silicone

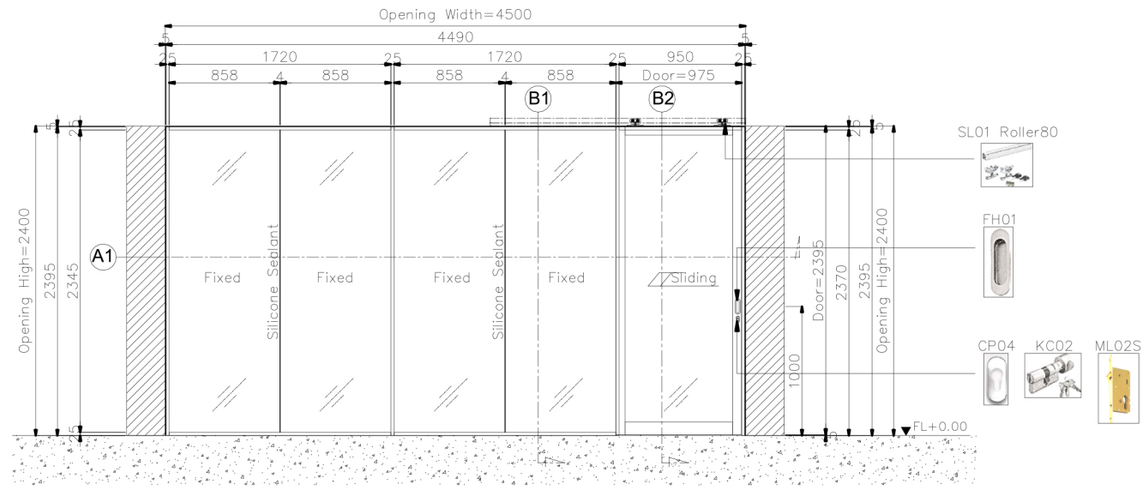

D19.1 ELEVATION
Scale 1 : 50

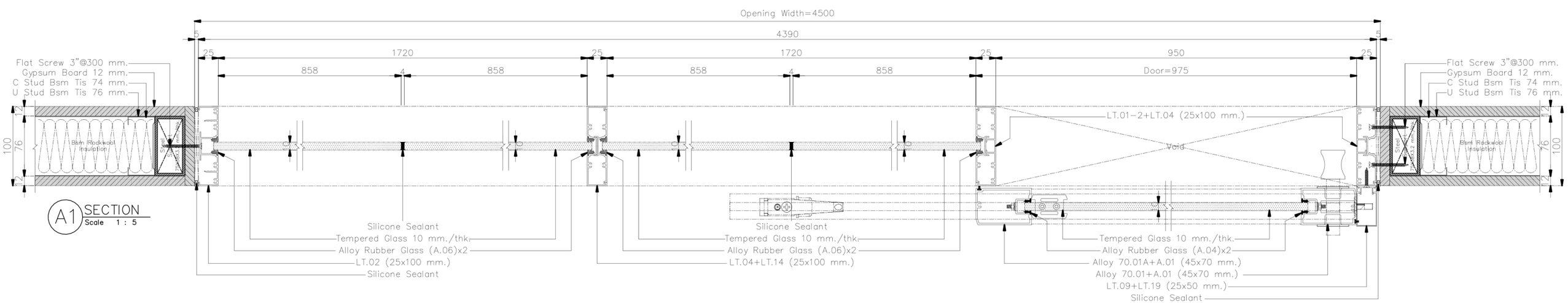

A1 SECTION
Scale 1 : 5

**ให้ผู้รับเหมา ตรวจสอบระยะหน้างานก่อนดำเนินการการ
(กระจกกว้างเกิน 3 เมตรควรมีซอยกลางหรือใช้กระจกหนา กันการกระพือ)
/หากติดปัญหาในการดำเนินงานปรึกษา DESIGNER ก่อนดำเนินการ

**ให้ผู้รับเหมาปรึกษาวิธีการติดตั้งและการ Modify วงกบ ALU. กับตัวแทนจำหน่าย
พร้อมให้ผู้รับเหมาทำตัวอย่างจริง 1 ชุด เพื่อให้ผู้ออกแบบอนุมัติก่อนดำเนินการ

**วิธีคำนวนยางอัดกระจก LT 100+45

-ขนาดรองกระจก 24 มม(ยาง + กระจก + ยาง = 22 มม)

เช่น กระจก 6 มม ใช้ยาง 8+8
กระจก 8 มม ใช้ยาง 6+8
กระจก 10 มม ใช้ยาง 6+6 หรือ 4+8
กระจก 12 มม ใช้ยาง 5+5 หรือ 4+6

**เก็บความเรียบร้อยด้วย Silicone

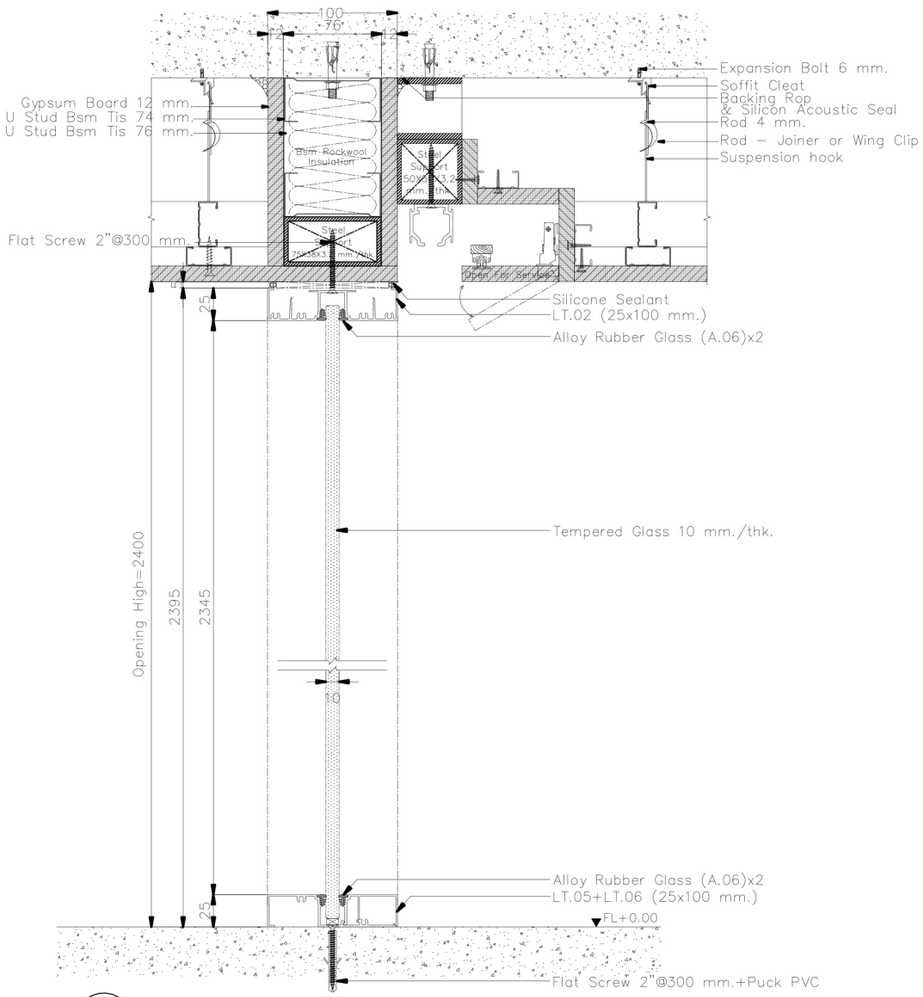

B1 SECTION
Scale 1 : 5

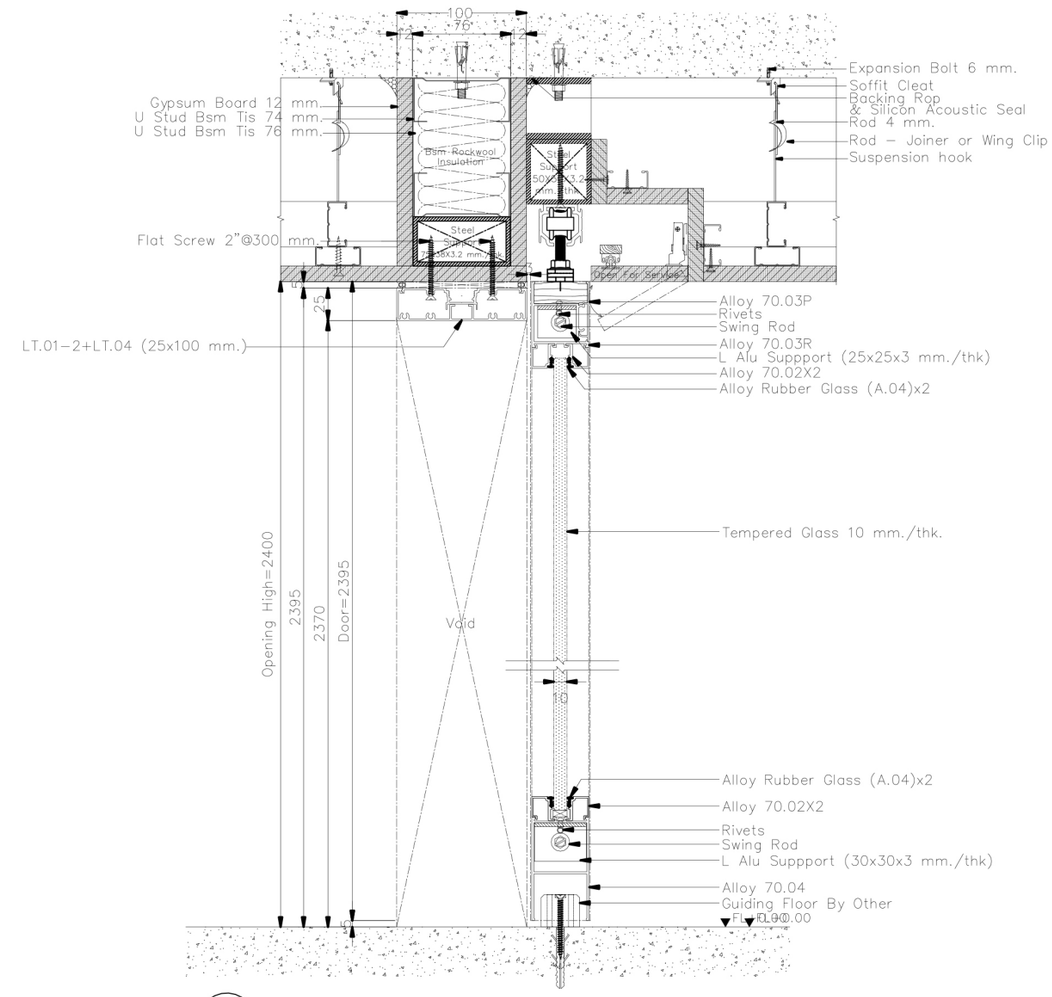

B2 SECTION
Scale 1 : 5

**ให้ผู้รับเหมา ตรวจสอบระยะหน้างานก่อนดำเนินการการ
(กระจกกว้างเกิน 3 เมตรควรมีซอยกลางหรือใช้กระจกหนา กันการกระพือ)
/หากติดปัญหาในการดำเนินงานปรึกษา DESIGNER ก่อนดำเนินการ

**ให้ผู้รับเหมาปรึกษาวิธีการติดตั้งและการ Modify วงกบ ALU. กับตัวแทนจำหน่าย
พร้อมให้ผู้รับเหมาทำตัวอย่างจริง 1 ชุด เพื่อให้ผู้ออกแบบอนุมัติก่อนดำเนินการ

**วิธีคำนวนยางอัดกระจก LT 100+45

-ขนาดร่องกระจก 24 มม(ยาง + กระจก + ยาง = 22 มม)

เช่น กระจก 6 มม ใช้ยาง 8+8
กระจก 8 มม ใช้ยาง 6+8
กระจก 10 มม ใช้ยาง 6+6 หรือ 4+8
กระจก 12 มม ใช้ยาง 5+5 หรือ 4+6

**เก็บความเรียบร้อยด้วย Silicone

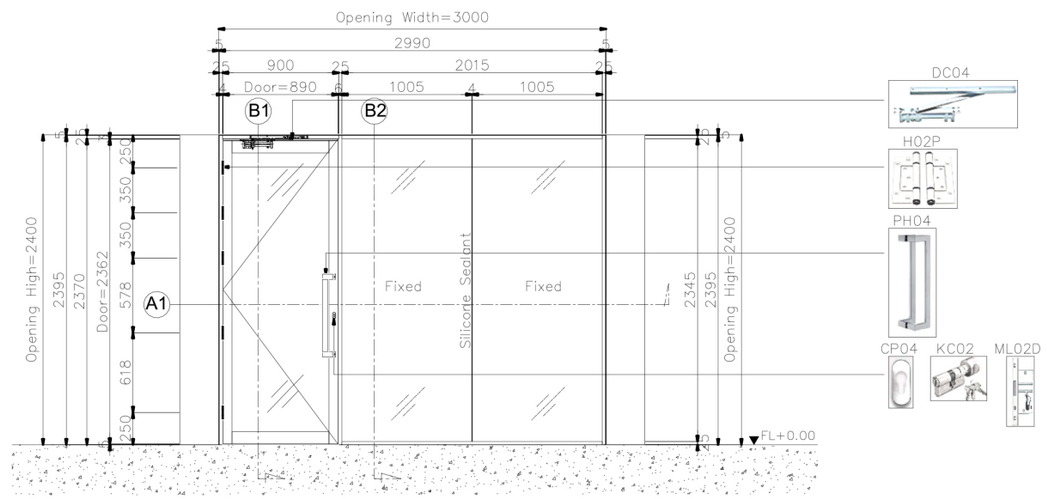

D19.3 ELEVATION
Scale 1 : 50

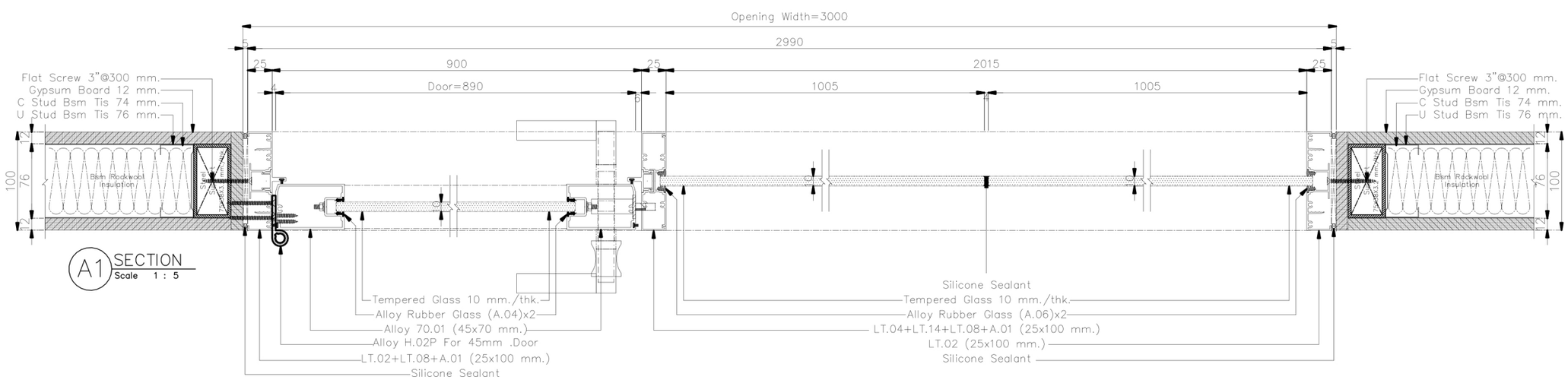

A1 SECTION
Scale 1 : 5

**ให้ผู้รับเหมา ตรวจสอบระยะหน้างานก่อนดำเนินการการ
(กระจกกว้างเกิน 3 เมตรควรมีซอยกลางหรือใช้กระจกหนา กันการกระพือ)
/หากติดปัญหาในการดำเนินงานปรึกษา DESIGNER ก่อนดำเนินการ
**ให้ผู้รับเหมาปรึกษาวิธีการติดตั้งและการ Modify วงกบ ALU. กับตัวแทนจำหน่าย
พร้อมให้ผู้รับเหมาทำตัวอย่างจริง 1 ชุด เพื่อให้ผู้ออกแบบอนุมัติก่อนดำเนินการ
**วิธีคำนวนยางอัดกระจก LT 100+45
-ขนาดร่องกระจก 24 มม(ยาง + กระจก + ยาง = 22 มม)
เช่น กระจก 6 มม ใช้ยาง 8+8
กระจก 8 มม ใช้ยาง 6+8
กระจก 10 มม ใช้ยาง 6+6 หรือ 4+8
กระจก 12 มม ใช้ยาง 5+5 หรือ 4+6
**เก็บความเรียบร้อยด้วย Silicone

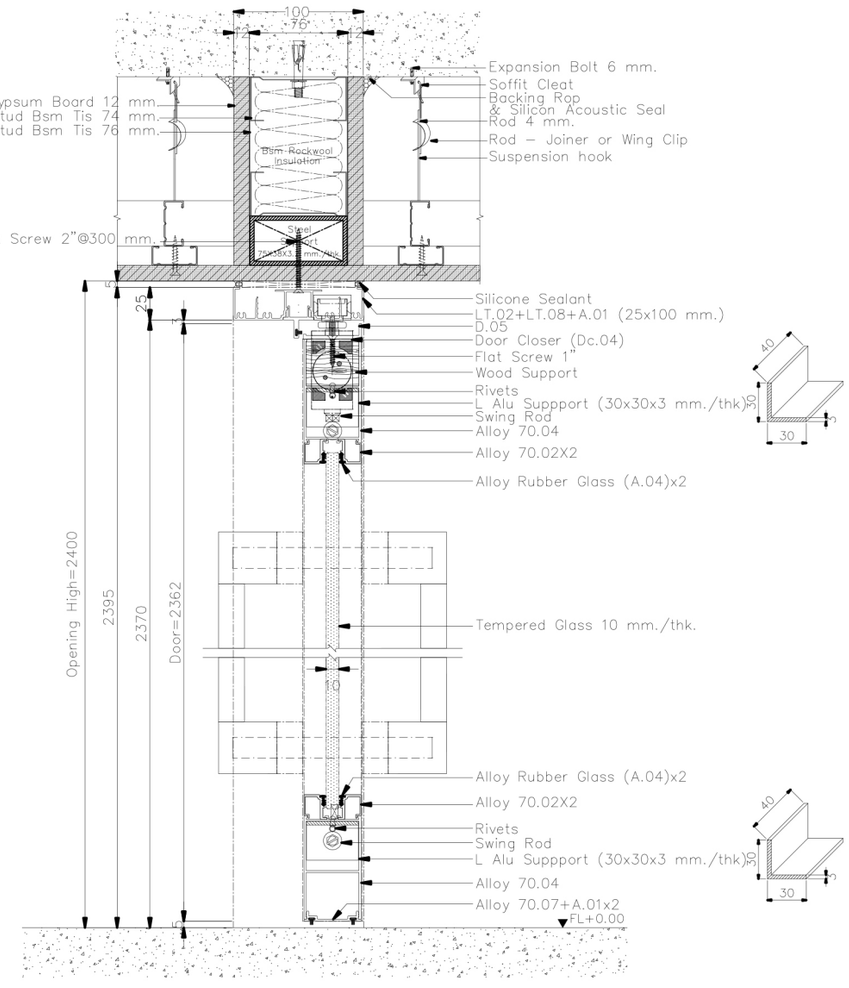

B1 SECTION
Scale 1 : 5

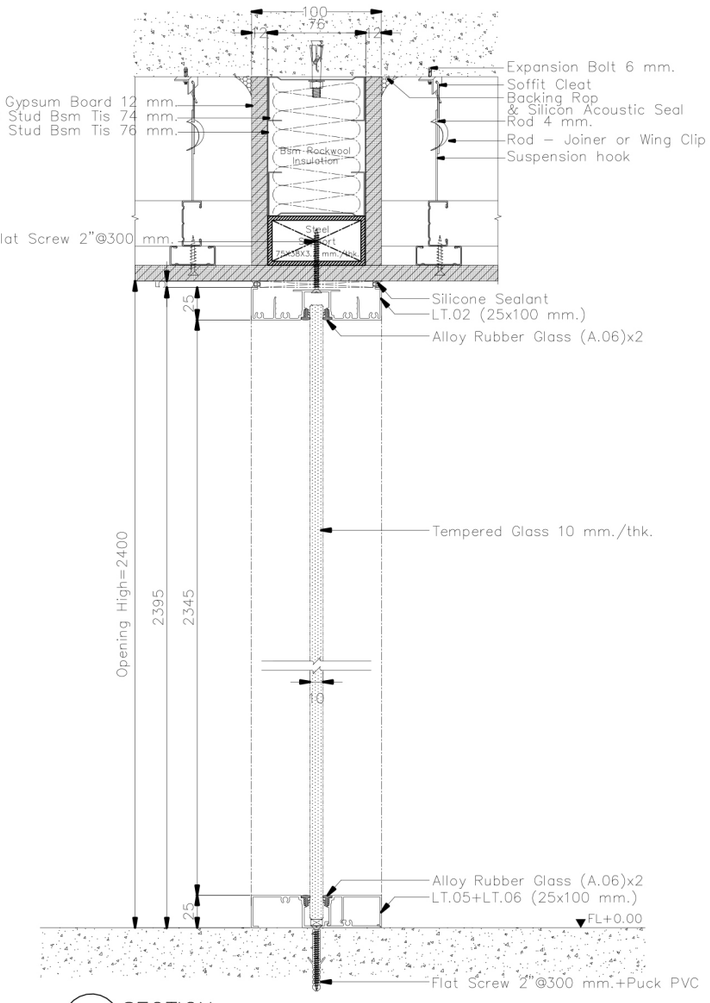

B2 SECTION
Scale 1 : 5